Robin

PARTS CATALOG STD版

ロビンエンジン
Robin Engines

FUJI HEAVY INDUSTRIES LTD.
富士重工業株式会社

ISSUE EMD - EP5355

ご使用の前に
How to use this parts catalog.

ロビンエンジンは製品仕様識別のため、ＰＲＯＤ.Ｎｏ.(背番号)が表示されています。
ＰＲＯＤ.Ｎｏ.(背番号)は、製品番号(ＳＰＥＣ.Ｎｏ.)上１１桁と管理番号(ＣＯＤＥ Ｎｏ.)下４桁の１５桁で構成されています。

The ROBIN engines bear the PROD. No. to identify their specification.
The PROD. No. in 15 digits(alphanumeric)consists of preceding 11 digits of SPEC. No. and following 4 digits of CODE No. as an example shown below.

ＥＹ１５２□□□□□□ ××××

製品番号(ＳＰＥＣ.Ｎｏ.) 管理番号(ＣＯＤＥ Ｎｏ.)
１１桁(digits) ４桁(digits)

ＰＲＯＤ.Ｎｏ.(背番号)
１５桁(digits)

1）収録内容(Contents)

このパーツカタログは、下記に示す、製品に使用している補修用部品を収録したものです。
This parts catalog lists repair/service parts employed in the products shown below;

製品番号 SPEC. No.	表示形式 Remarks
EY152BB0020	STD
EY152BB0030	輸出用 (for EXPORT)
EY152BB0040	輸出用 (for EXPORT) ｴｱ ｸﾘｰﾅ ｻｲｸﾛﾝ仕様(AIR CLEANER CYCLONE type)
EY152BB0050	上索引仕様 (UPPER CABLE CONTROL type)
EY152BB0070	下索引仕様 (LOWER CABLE CONTROL type)
EY152BB5000	仏文 (French)
EY152BB5020	仏文 (French) 上索引仕様 (UPPER CABLE CONTROL type)

(注意)

1．このパーツカタログ発行以降、改訂版カタログが随時発行されますので、必ず最新版カタログをご使用下さい。又、PROD.No.不記載のエンジンについては、総合版カタログを参照して下さい。なお最新版カタログ及び、総合版カタログは最寄りの部品特約店又は、部品販売店からお買い求め下さい。

2．本カタログの記載部品は、予告なしに削除・変更・非販売とする場合がありますので、あらかじめご承知下さい。

【Notes;】

1. You are requested to use the latest revision of the parts catalogue to be issued from time to time. For the engines without bearing PROD. No., refer to the general catalog. The latest and general catalogues are available at your nearest part dealer.

2. Please note that the parts listed in this catalog may be deleted, changed and suspended supply without prior notice.

2) ＰＲＯＤ.Ｎｏ.(背番号)の確認方法
How to check PROD. No.

ＰＲＯＤ.Ｎｏ.(背番号)は、下記により確認して下さい。
Check PROD. No. as illustrated below.

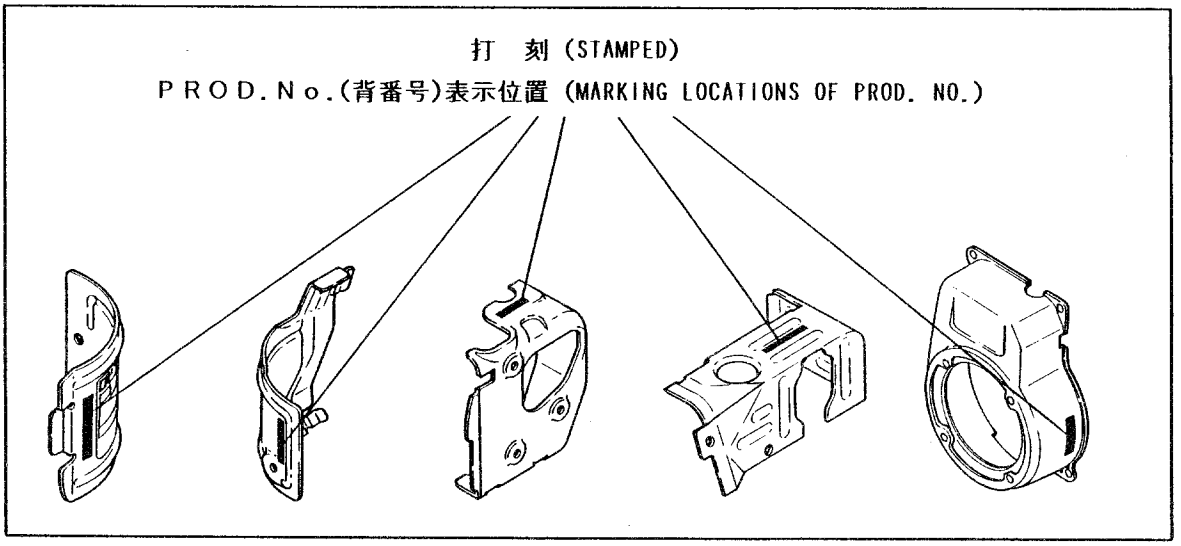

ＰＲＯＤ.Ｎｏ.(背番号)１５桁は、シリンダーバッフル上に打刻、又はブロワーハウジングなど見易い位置にラベルの貼付など、いずれかで表示されています。
PROD.No. with 15 characters is marked either by stamping on the cylinder buffle or by sticking label to easily visible locations such as on the blower housing.

ＰＲＯＤ.Ｎｏ.(背番号)
表示例
Marking example

ＰＲＯＤ.Ｎｏ.○○△△△□□□□□□××××

ＰＲＯＤ.Ｎｏ.○○△△△□□□□□□
××××

3）パーツカタログの見方

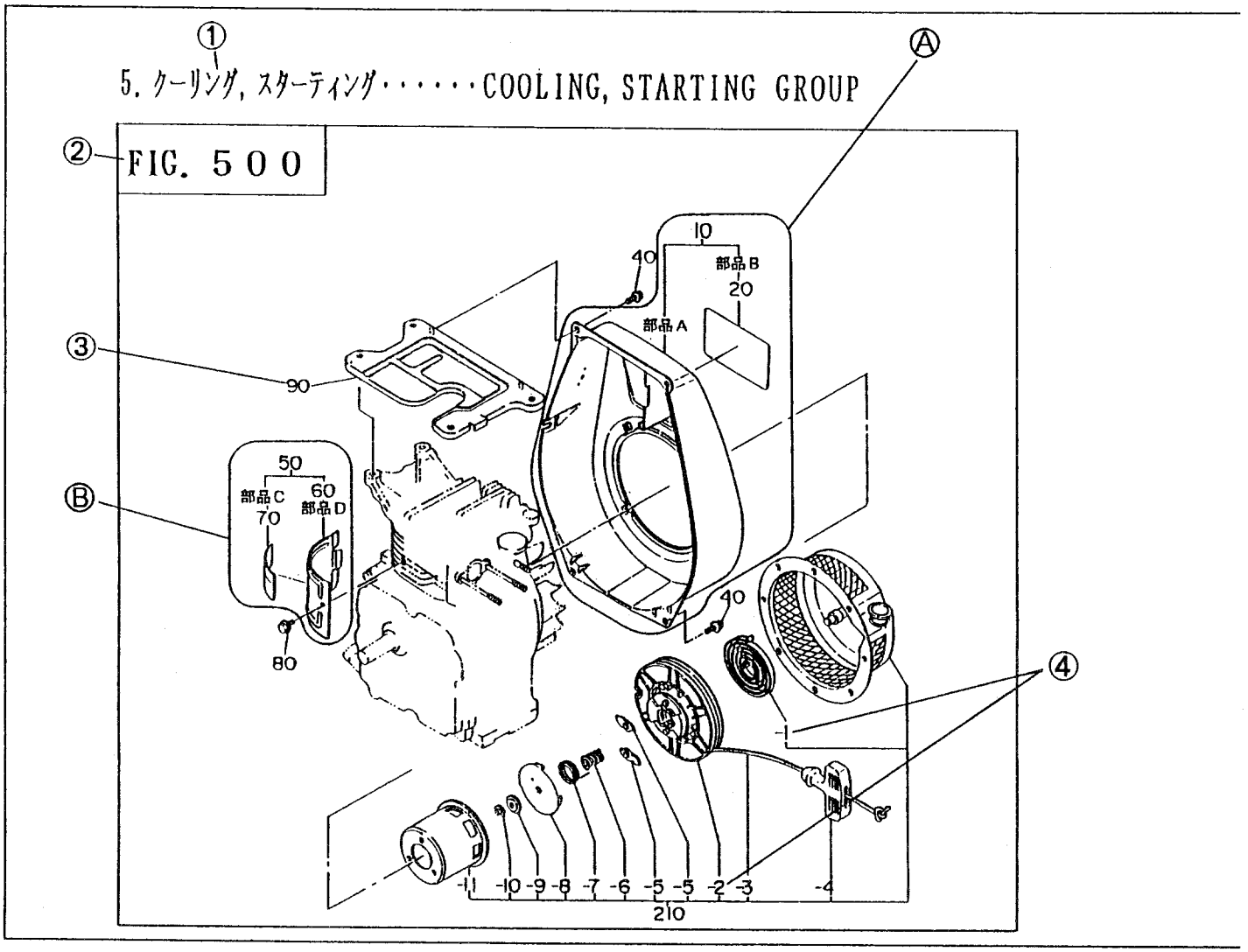

本カタログ上のイラストは部品の位置・形状を部品注文に支障の無い範囲で図示してありますので、部品によっては、位置形状が若干異なる場合がありますのでご承知下さい。

【【用語の説明】】

① グループ……機能別のグループに分けてあります。個々のグループについてはグループインデックス（目次）で確認して下さい。

② グループイラスト番号（Fig.No.）……イラストNo.を表し、本文リスト中のグループイラスト番号（Fig.No.）と対応しています。

③ 分解イラスト番号（Ref.No.）……本文リスト中の分解イラスト番号（Ref.No.）と対応しています。

Ⓐ 例……Ref.No.10の部品は、部品A、及びBにより構成されており、部品AはRef.No.10のアッセンブリ（AY）又はコンプリート（CP）の状態で販売しています。部品Bは単品でも販売しています。

Ⓑ 例……部品C、及びDはRef.No.50のアッセンブリ（AY）又はコンプリート（CP）の状態で販売しています。なおかつ単品でも販売しています。

④ 子分解イラスト番号……本文リスト中の分解イラスト番号（Ref.No.）のうち分解子部品と対応しています。（－1，－2）のようにイラスト番号の前に"－"で示してあります。

①5. クーリング, スターティング・・・・・COOLING, STARTING GROUP

REF NO.	部品番号 PART NUMBER	部品名称 PART NAME	個数 Q'TY	摘要 REMARKS	管理番号 CODE NO. FROM-TO	小売単価 UNIT PRICE	FIG. NO.
10	234-51201-01	ﾌﾞﾛﾜｰ ﾊｳｼﾞﾝｸﾞ CP BLOWER HOUSING CP	1	D形用 for D type	-		500
	234-51101-01	ﾌﾞﾛﾜｰ ﾊｳｼﾞﾝｸﾞ CP BLOWER HOUSING CP	1	B形用 for B type	-		500
20	234-91701-03	ﾗﾍﾞﾙ(ﾄﾚｰﾄﾞ ﾏｰｸ) LABEL(TRADE MARK)	1		-		500
50	234-52602-01	ｼﾘﾝﾀﾞ ﾊﾞｯﾌﾙ CP CYLINDER BAFFLE CP	1	D形用 for D type	-		500
	234-52601-01	ｼﾘﾝﾀﾞ ﾊﾞｯﾌﾙ CP CYLINDER BAFFLE CP	1	B形用 for B type	-		500
60	234-52601-03	ｼﾘﾝﾀﾞ ﾊﾞｯﾌﾙ CYLINDER BAFFLE	1		-		500
70	234-91802-03	ﾗﾍﾞﾙ(ｴﾝｼﾞﾝ ﾈｰﾑ) LABEL(ENGINE NAME)	1	D形用 for D type	-		500
	234-91801-03	ﾗﾍﾞﾙ(ｴﾝｼﾞﾝ ﾈｰﾑ) LABEL(ENGINE NAME)	1	B形用 for B type	-		500
80	011-00600-20	ﾌﾗﾝｼﾞ ﾎﾞﾙﾄ FLANGE BOLT	1		-		500
90	234-52701-23	ﾍｯﾄﾞ ｶﾊﾞｰ HEAD COVER	1		0091-		500
	234-52701-13	ﾍｯﾄﾞ ｶﾊﾞｰ HEAD COVER	1		0001-0090		500
	234-52701-03	ﾍｯﾄﾞ ｶﾊﾞｰ HEAD COVER	1		-0000		500
210	234-50211-00	ﾘｺｲﾙ ｽﾀｰﾀ AY RECOIL STARTER AY	1		-		500
- 1	106-50116-08	ｽﾊﾟｲﾗﾙ ｽﾌﾟﾘﾝｸﾞ SPIRAL SPRING	1		-		500
- 2	207-50122-18	ﾘｰﾙ CP REEL CP	1		-		500
- 3	106-50113-08	ｽﾀｰﾀ ﾛｰﾌﾟ STARTER ROPE	1				500
- 4	206-50101-08	ｽﾀｰﾀ ﾉﾌﾞ STARTER KNOB	1				500

⑤ 部品番号……該当する製品に使用されている部品の番号です。

⑥ 部品名称……該当する部品の名称が記載されているほか、部品の寸度など補足説明が記載されています。

⑦ 個　　数……該当する製品に使用されている部品の数量です。

⑧ 摘　　要……該当する形式や部品の特徴、部品名称欄の補足説明がしてあります。

⑨ 管理番号……改造部品の組込み経過を示し、この管理番号により、ＰＲＯＤ.Ｎｏ.に使用されている部品番号を特定することができます。

Ⓒ例	-	…管理番号にかかわらず、製品に継続して使用されています。
Ⓓ例	0091-	…管理番号0091からの製品に使用されています。
	0001-0090	…管理番号0001から0090までの製品に使用されています。
	-0000	…管理番号0000までの製品に使用されています。

⑩ 小売単価……１個の価格です。

注意　管理番号(ＣＯＤＥ Ｎｏ.)０００１以前及びＰＲＯＤ.Ｎｏ.の打刻の無いエンジンについては、従来どうり別途号機管理をしています。

3)How to find the part of your need

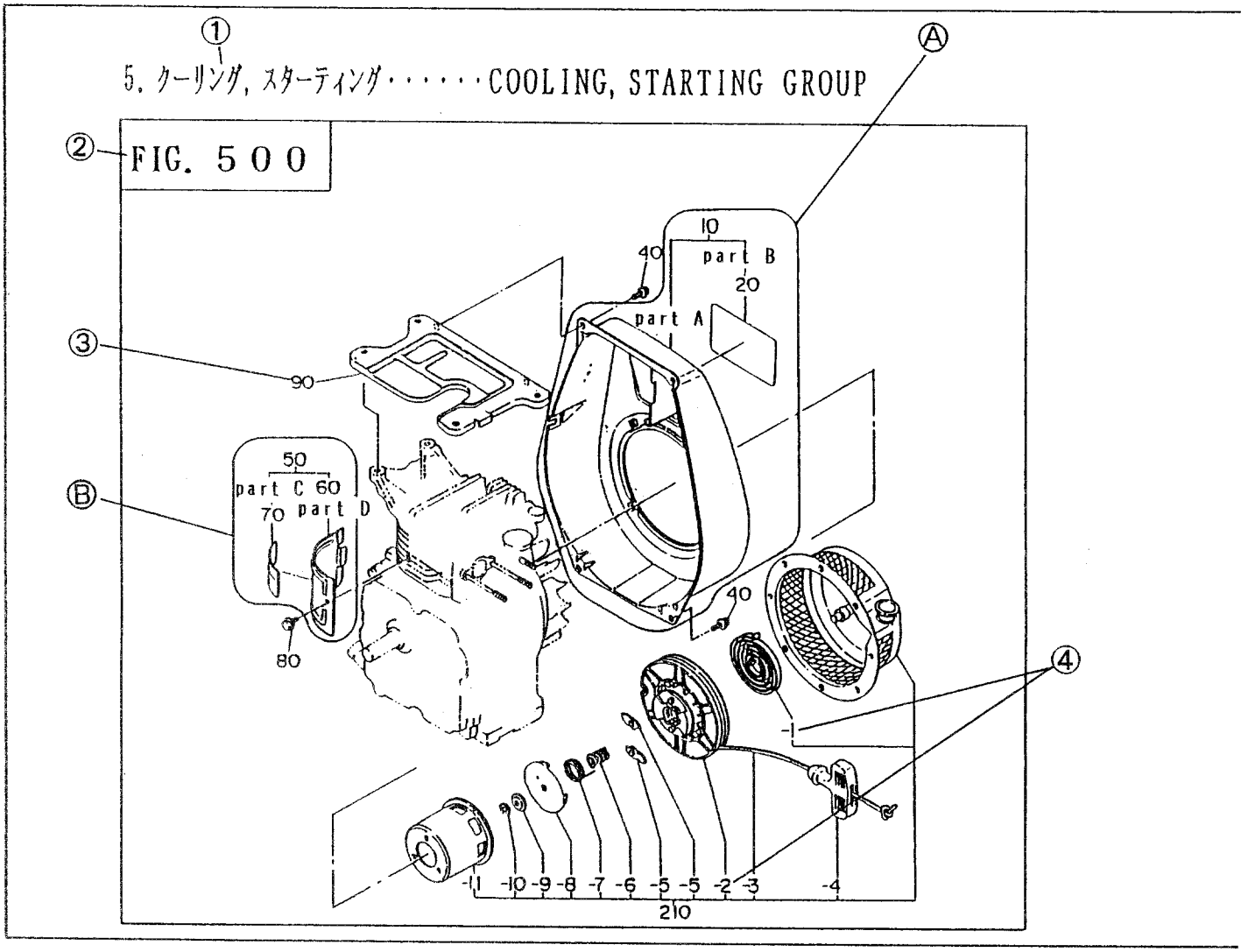

Note that some of the parts shown may be somewhat different from their actual shape and location, since the illustrations on this catalog are intended to provide ordering information.

【Terms】

① Group.....Parts are classified into functional group. Make sure by referring to the group index for specific group.

② Fig. No.....Indicates illustration number and corresponds to the FIG. No. in the list.

③ Ref. No.....Corresponds to the REF. No. in the list.

Example Ⓐ .....The part indicated by Ref. No. 10 consists of part A and B. Part A is available either in the form of assembly of Ref. No. 10(AY) or complete unit of part A(CP). Part B is available as the part itself.

Example Ⓑ .....Part C and D are available either in the form of assembly of Ref. No. 50(AY) or complete unit(CP). Both are also available as the part itself.

④ Sub-devided Ref. No.....Corresponds to the sub-devided part of REF. No. in the list. It is preceded by a dash '-' such as "-1" and "-2".

① 5. クーリング, スターティング・・・・・COOLING, STARTING GROUP

REF NO.	部品番号 PART NUMBER	部品名称 PART NAME ⑥	個数 Q'TY ⑦	摘要 REMARKS ⑧	管理番号 CODE NO. FROM-TO ⑨	小売単価 UNIT PRICE ⑩	FIG. NO.
10	234-51201-01	ブロワー ハウジング CP BLOWER HOUSING CP	1	D形用 for D type	–		500
	234-51101-01	ブロワー ハウジング CP BLOWER HOUSING CP	1	B形用 for B type	–		500
20	234-91701-03	ラベル(トレード マーク) LABEL(TRADE MARK)	1		–		500
50	234-52602-01	シリンダ バッフル CP CYLINDER BAFFLE CP	1	D形用 for D type	–		500
	234-52601-01	シリンダ バッフル CP CYLINDER BAFFLE CP	1	B形用 for B type	–		500
60	234-52601-03	シリンダ バッフル CYLINDER BAFFLE	1		–		500
70	234-91802-03	ラベル(エンジン ネーム) LABEL(ENGINE NAME)	1	D形用 for D type	–		500
	234-91801-03	ラベル(エンジン ネーム) LABEL(ENGINE NAME)	1	B形用 for B type	–		500
80	011-00600-20	フランジ ボルト FLANGE BOLT	1		–		500
90	234-52701-23	ヘッド カバー HEAD COVER	1		0091–		500
	234-52701-13	ヘッド カバー HEAD COVER	1		0001-0090		500
	234-52701-03	ヘッド カバー HEAD COVER	1		–0000		500
210	234-50211-00	リコイル スタータ AY RECOIL STARTER AY	1		–		500
– 1	106-50116-08	スパイラル スプリング SPIRAL SPRING	1		–		500
– 2	207-50122-18	リール CP REEL CP	1		–		500
– 3	106-50113-08	スタータ ロープ STARTER ROPE	1				500
– 4	206-50101-08	スタータ ノブ STARTER KNOB	1				500

⑤ PART NUMBER.....Exclusive part number assigned to the part used in the applicable product.

⑥ PART NAME.....Shows relevant part name with suplementary description such as part's dimentions.

⑦ Q'ty.....Number of the part employed in the applicable product.

⑧ REMARKS.....Provides suplementary information such as applicable type, features of the part and additional description to the PART NAME column.

⑨ CODE No.....Indicates modification records and provides identification of the part used in the items with PROD. No. by referring to the CODE No.

Example Ⓒ

–	..The part has been continuously used in the applicable product regardless of CODE No..

Example Ⓓ

0091–	..Part used in the products with code number after 0091.
0001-0090	..Part used in the products with code number between 0001 and 0090.
–0000	..Part used in the products with code number before 0000.

⑩ UNIT PRICE.....Price per piece.

【Note】 Engines with a code number before 0001 and without PROD. No. stamped are separately under-control according to their serial numbers as before.

4）部品番号の引き方
How to identify part number

部品名称や形状、仕様箇所がわかっていて正しい部品番号を知りたい場合。

When identifying correct part number with its name, shape, location of the part informed;

↓

シリンダバッフルに打刻又は、製品に貼付されているラベルによりＰＲＯＤ.Ｎｏ.（背番号）を確認して下さい。

Confirm PROD. No. from the label stuck on the product or from the characters stamped on the cylinder baffle.

↓

グループインデックスによりグループイラスト番号（Ｆｉｇ.Ｎｏ.）のページを見つけて下さい。

Locate the page including Fig. No. by referring to the group index.

↓

イラストより該当する分解イラスト（Ｒｅｆ.Ｎｏ.）を確認して下さい。

Confirm the applicable Ref. No. form the illustration.

↓

該当する本文リストから必要とする部品の分解イラスト（Ｒｅｆ.Ｎｏ.）を見つけ部品名称欄の製品番号から該当する製品の部品番号を見つけて下さい。又、その他摘要欄からサイズなど必要な情報も得ることができます。

Locate the Ref. No. of desired part in the list, then find the part number of the applicable product from SPEC. No. in the part name column. Also you can get necessary information such as dimensions from the REMARKS column.

5）記号・略語一覧表
Table of symbols & abbreviations

（アルファベット順）

表示 SYMBOLS	説明（英語） DESCRIPTION	説明（日本語）
AY	ASSEMBLY	組立
CP	COMPLETE	完結
ETC.	ET CETERA	…など
1ST	FIRST	第一の
4TH	FOURTH	第四の
5TH	FIFTH	第五の
FIG.	FIGURE	図解
FR.	FRONT	前側
”	INCH	インチ
～KG	KILO GRAM	重さ(～kg)
～KM	KILO METER	速度(～km／h)
～L	LITTER	容量(～l)
L＝	LENGTH	長さ(～mm)
L.H.	LEFT HAND	左側
N＝	NUMBER OF TEETH	歯数
NO(NON)		無し
O.S.	OVER SIZE	オーバーサイズ
OPT.	OPTION	特別仕様
P＝	PITCH	ピッチ(～mm)
P.T.O.	POWER TAKE OFF	動力取出し
REF.	REFERENCE	照合
R. H.	RIGHT HAND	右側
～R.P.M.	REVOLUTIONS PER MINUTE	毎分回転数
RR.	REAR	後側
2ND	SECOND	第二の
6TH	SIXTH	第六の
7TH	SEVENTH	第七の
STD.	STANDARD	標準
SW.	SWITCH	スイッチ
3RD	THIRD	第三の
T＝	THICKNESS	厚さ(～mm)
U.S.	UNDER SIZE	アンダーサイズ
～V	VOLTAGE	電圧（～V）
～W	WATTAGE	電力（～W）
W／	WITH	…付
W／O	WITHOUT	…無し

純正部品のおすすめ

Request for purchasing ROBIN GENUINE PARTS

1．富士重工純正部品は、弊社製品に最も適合した設計仕様により生産され、製品の機能を完全に維持するため、アフターサービスを第一の目的として厳格な品質検査と品質管理のもとに生産されています。

2．富士重工純正部品は、弊社の部品特約店、部品販売店に豊富に取り揃えてありますので、ご用命下さい。純正部品には、下記の表示がついております。

1．The genuine parts of Fuji Heavy Industry Ltd. have been manufactured in accordance with design specifications meeting the requirements of ROBIN products.
In order to maintain complete performance of ROBIN products, the genuine parts have been produced under strict quality inspection and quality control keeping after-sale service in mind as its main purpose.

2．You are requested to give order to our Parts sales agents or representatives where having a good stock of our genuine parts. The genuine parts have the marking as illustrated below.

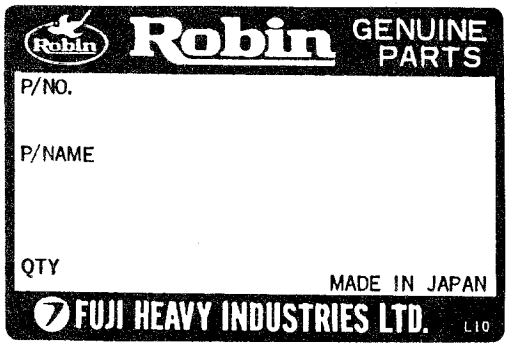

グループ　インデックス(目次)
GROUP　INDEX

グループネーム GROUP NAME	イラスト番号 FIG. NO.	ページ PAGE
1. クランクケース CRANKCASE	100	2
2. クランク，ピストン CRANK, PISTON	200	6
3. インテーク，エクゾースト INTAKE, EXHAUST	300	8
・エア クリーナ サイクロン仕様 AIR CLEANER CYCLONE type	310	9
4. ガバナ，オペレート GOVERNOR, OPERATE	400	12
・ガバナーコントロール上索引仕様 UPPER CABLE CONTROL type	405	13
・ガバナーコントロール下索引仕様 LOWER CABLE CONTROL type	410	14
5. クーリング，スターティング COOLING, STARTING	500	18
6. フューエル，ルーブリカント FUEL, LUBRICANT	600	20
7. エレクトリック　デバイス ELECTRIC DEVICE	700	24
9. アクセサリーズ，ラベル ACCESSORIES, LABEL	900	26
10. 単独発送部品 PARTS TO BE SHIPPED LOOSE	1000	28

1. クランクケース・・・・・・CRANKCASE GROUP

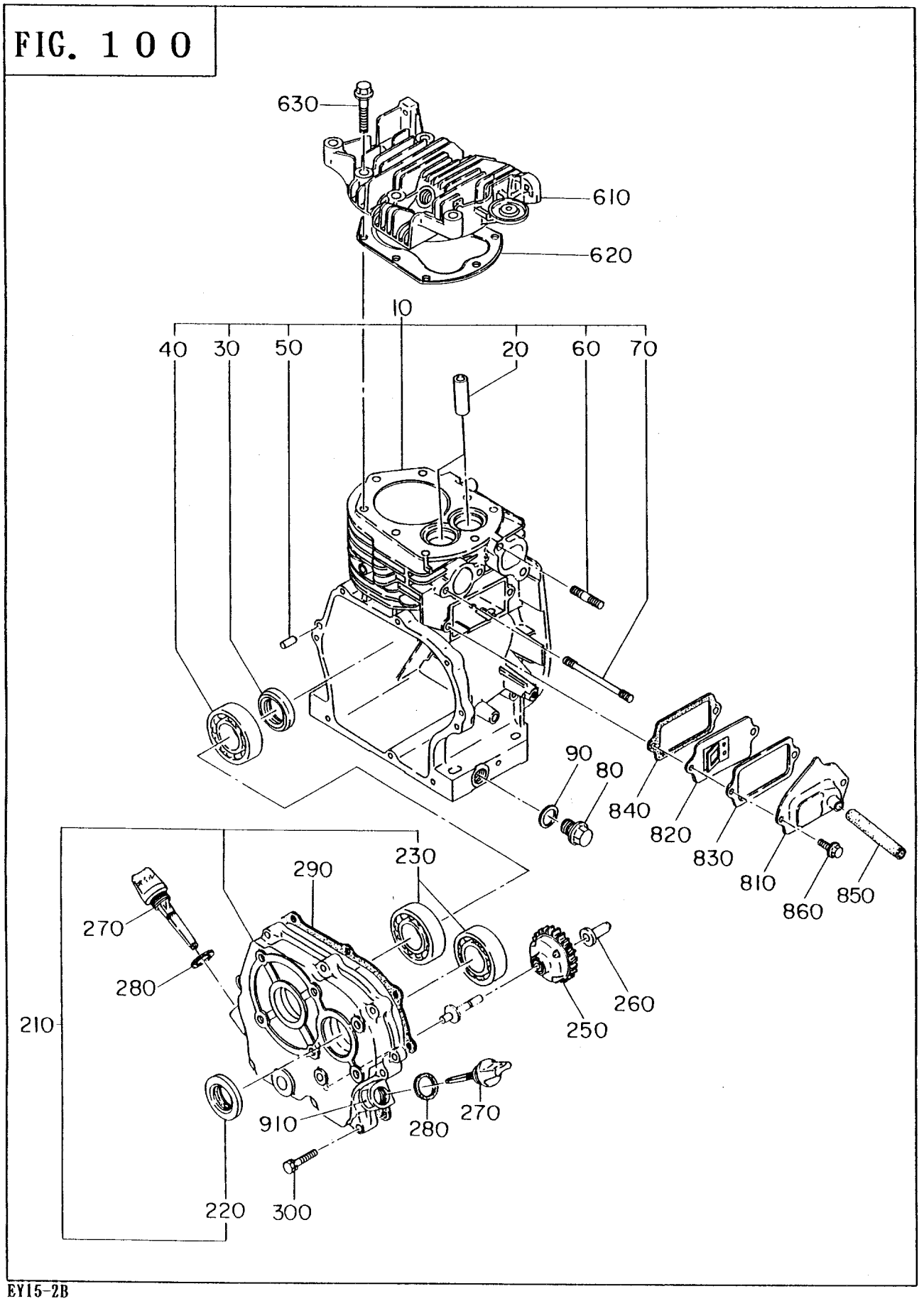

EY15-2B

1. クランクケース・・・・・・CRANKCASE GROUP

REF NO.	部品番号 PART NUMBER	部品名称 PART NAME	個数 Q'TY	摘要 REMARKS	管理番号 CODE NO. FROM-TO	小売単価 UNIT PRICE	FIG. NO.
10	226-10401-01	ｸﾗﾝｸｹｰｽ CP CRANKCASE CP	1		-		100
20	227-14202-03	ﾊﾞﾙﾌﾞ ｶﾞｲﾄﾞ VALVE GUIDE	2	ｵｰﾊﾞｰ ｻｲｽﾞ OVER SIZE	-		100
30	044-02500-70	ｵｲﾙ ｼｰﾙ OIL SEAL	1	TB-25φX38φX7	-		100
40	060-02500-10	ﾎﾞｰﾙ ﾍﾞｱﾘﾝｸﾞ BALL BEARING	1	BB-6205C3	-		100
50	031-00600-20	ﾀﾞｳｴﾙ ﾋﾟﾝ DOWEL PIN	2		-		100
60	010-50802-50	ｽﾀｯﾄﾞ STUD	2		-		100
70	010-50601-20	ｽﾀｯﾄﾞ STUD	2		-		100
80	040-11400-30	ﾌﾟﾗｸﾞ PLUG	2		-		100
90	021-11400-20	ｶﾞｽｹｯﾄ GASKET	2		-		100
210	227-10901-01	ﾒｰﾝ ﾍﾞｱﾘﾝｸﾞ ｶﾊﾞｰ CP MAIN BEARING COVER CP	1		-		100
220	044-02500-70	ｵｲﾙ ｼｰﾙ OIL SEAL	1	TB-25φX38φX7	-		100
230	060-02500-10	ﾎﾞｰﾙ ﾍﾞｱﾘﾝｸﾞ BALL BEARING	2	BB-6205C3	-		100
250	227-45003-01	ｶﾞﾊﾞﾅ ｷﾞﾔ CP GOVERNOR GEAR CP	1		-		100
260	205-41901-03	ｶﾞﾊﾞﾅ ｽﾘｰﾌﾞ GOVERNOR SLEEVE	1		-		100
270	227-63601-03	ｵｲﾙ ｹﾞｰｼﾞ OIL GAUGE	2		-		100
280	021-31600-10	ｶﾞｽｹｯﾄ GASKET	2		-		100
290	227-16002-03	ｶﾞｽｹｯﾄ,ﾍﾞｱﾘﾝｸﾞ ｶﾊﾞｰ GASKET(BEARING COVER)	1		-		100
300	013-00600-40	ﾎﾞﾙﾄ ｱﾝﾄﾞ ﾜｯｼｬ AY BOLT AND WASHER AY	8		-		100
610	226-13001-13	ｼﾘﾝﾀﾞ ﾍｯﾄﾞ CYLINDER HEAD	1		-		100
620	226-15001-11	ｶﾞｽｹｯﾄ CP,ﾍｯﾄﾞ GASKET CP(HEAD)	1		-		100
630	011-00800-10	ﾌﾗﾝｼﾞ ﾎﾞﾙﾄ FLANGE BOLT	8		-		100
810	227-14301-01	ﾀﾍﾟｯﾄ ｶﾊﾞｰ CP TAPPET COVER CP	1		-		100
820	227-14402-01	ﾌﾞﾘｰｻﾞ ﾌﾟﾚｰﾄ CP BREATHER PLATE CP	1		-		100
830	227-16006-03	ｶﾞｽｹｯﾄ,ﾀﾍﾟｯﾄ ｶﾊﾞｰ GASKET(TAPPET COVER)	1		-		100
840	227-16007-03	ｶﾞｽｹｯﾄ,ﾌﾞﾘｰｻﾞ ﾌﾟﾚｰﾄ GASKET(BREATHER PLATE)	1		-		100
850	085-10800-00	ﾗﾊﾞｰ ﾊﾟｲﾌﾟ RUBBER PIPE	1	8φX11φX64MM	-		100
860	011-00600-20	ﾌﾗﾝｼﾞ ﾎﾞﾙﾄ FLANGE BOLT	2		-		100
910	073-20025-10	ﾗﾍﾞﾙ,ｵｲﾙ LABEL(OIL)	2	仏文 FRENCH	-		100

EY15-2B

1. クランクケース・・・・・・CRANKCASE GROUP

REF NO.	部品番号 PART NUMBER	部品名称 PART NAME	個数 Q'TY	摘要 REMARKS	管理番号 CODE NO. FROM-TO	小売単価 UNIT PRICE	FIG. NO.
960	226-99008-07	ｶﾞｽｹｯﾄ ｾｯﾄ GASKET SET	1		-		100

EY15-2B

Robin

2. クランク, ピストン・・・・・・CRANK, PISTON GROUP

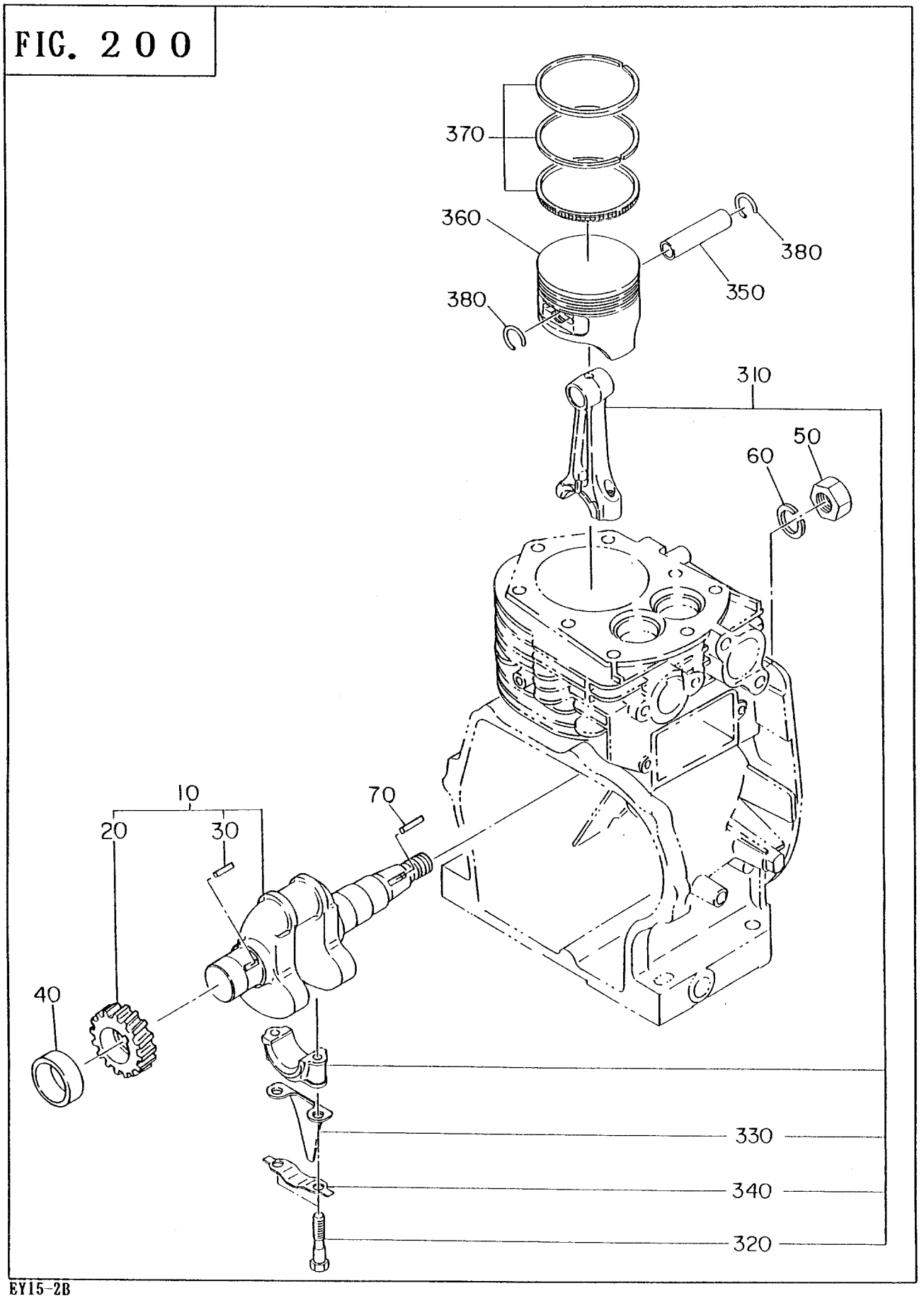

EY15-2B

2. クランク, ピストン・・・・・・CRANK, PISTON GROUP

REF NO.	部品番号 PART NUMBER	部品名称 PART NAME	個数 Q'TY	摘要 REMARKS	管理番号 CODE NO. FROM-TO	小売単価 UNIT PRICE	FIG. NO.
10	226-20105-01	ｸﾗﾝｸｼｬﾌﾄ CP CRANKSHAFT CP	1		-		200
20	227-22301-03	ｸﾗﾝｸｼｬﾌﾄ ｷﾞﾔ CRANKSHAFT GEAR	1		-		200
30	032-30300-10	ｳｯﾄﾞﾗﾌ ｷｰ WOODRUFF KEY	1		-		200
40	023-02501-10	ｽﾍﾟｰｻ T=0.6 SPACER T=0.6	1	｜ ｜	-		200
	023-02501-20	ｽﾍﾟｰｻ T=0.8 SPACER T=0.8	1	｛選択使用 ｛select 1 piece only	-		200
	023-02501-30	ｽﾍﾟｰｻ T=1.0 SPACER T=1.0	1	｜ ｝	-		200
50	002-18140-00	ﾅｯﾄ NUT	1		-		200
60	003-20140-00	ｽﾌﾟﾘﾝｸﾞ ﾜｯｼｬ SPRING WASHER	1		-		200
70	032-30300-10	ｳｯﾄﾞﾗﾌ ｷｰ WOODRUFF KEY	1		-		200
310	226-22501-00	ｺﾈｸﾃｨﾝｸﾞ ﾛｯﾄﾞ AY CONNECTING ROD AY	1		-		200
320	226-23001-03	ｺﾈｸﾃｨﾝｸﾞ ﾛｯﾄﾞ ﾎﾞﾙﾄ CONNECTING ROD BOLT	2		-		200
330	226-23101-03	ｵｲﾙ ｽｸﾚｰﾊﾟ OIL SCRAPER	1		-		200
340	205-23201-03	ﾛｯﾄﾞ ﾛｯｸ ﾜｯｼｬ ROD LOCK WASHER	1		-		200
350	214-23301-13	ﾋﾟｽﾄﾝ ﾋﾟﾝ PISTON PIN	1		-		200
360	226-23411-03	ﾋﾟｽﾄﾝ PISTON	1	STD	-		200
	226-23412-03	ﾋﾟｽﾄﾝ PISTON	1	ｵｰﾊﾞｰ ｻｲｽﾞ 0.25MM OVER SIZE 0.25MM	-		200
	226-23413-03	ﾋﾟｽﾄﾝ PISTON	1	ｵｰﾊﾞｰ ｻｲｽﾞ 0.50MM OVER SIZE 0.50MM	-		200
370	226-23511-07	ﾋﾟｽﾄﾝ ﾘﾝｸﾞ ｾｯﾄ PISTON RING SET	1	STD	-		200
	226-23512-07	ﾋﾟｽﾄﾝ ﾘﾝｸﾞ ｾｯﾄ PISTON RING SET	1	ｵｰﾊﾞｰ ｻｲｽﾞ 0.25MM OVER SIZE 0.25MM	-		200
	226-23513-07	ﾋﾟｽﾄﾝ ﾘﾝｸﾞ ｾｯﾄ PISTON RING SET	1	ｵｰﾊﾞｰ ｻｲｽﾞ 0.50MM OVER SIZE 0.50MM	-		200
380	056-51400-10	ｸﾘｯﾌﾟ CLIP	2		-		200

EY15-2B

3. インテーク, エクゾースト・・・・・・INTAKE, EXHAUST GROUP

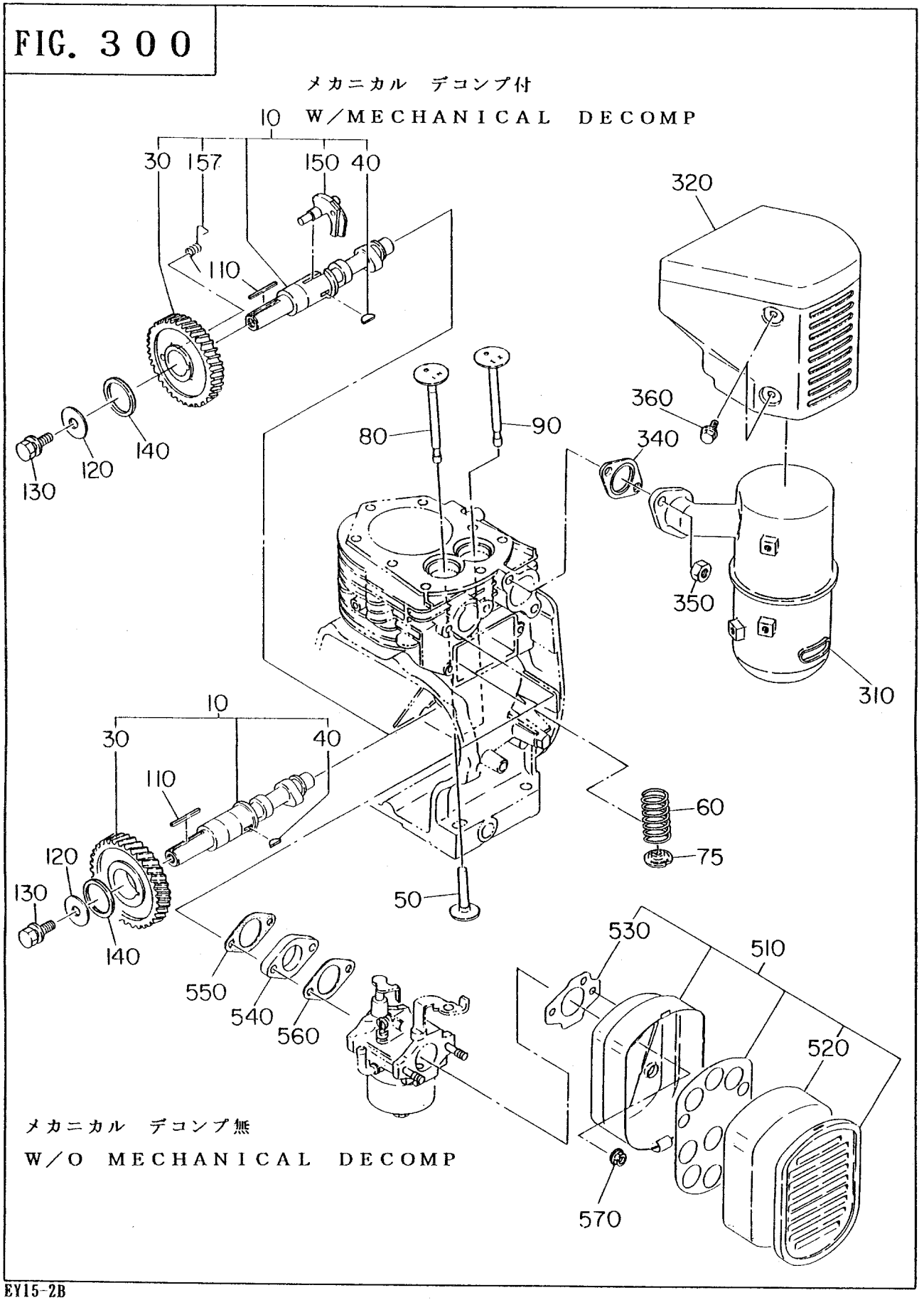

EY15-2B

FIG. 310

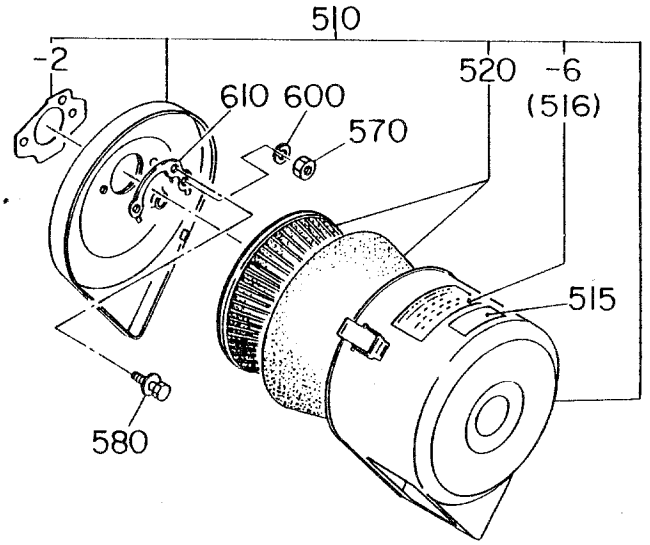

サイクロン仕様
for CYCLONE type

3. インテーク, エクゾースト・・・・・・INTAKE, EXHAUST GROUP

REF NO.	部品番号 PART NUMBER	部品名称 PART NAME	個数 Q'TY	摘要 REMARKS	管理番号 CODE NO. FROM-TO	小売単価 UNIT PRICE	FIG. NO.
10	226-32001-11	カムシャフト CP CAMSHAFT CP	1	メカニカル デコンプ付 W/MECHANICAL DECOMP	-		300
	226-32010-01	カムシャフト CP CAMSHAFT CP	1	メカニカル デコンプ無 W/O MECHANICAL DECOMP	-		300
30	227-33210-03	カムシャフト ギヤ CAMSHAFT GEAR	1	メカニカル デコンプ付 W/MECHANICAL DECOMP	-		300
	227-33202-03	カムシャフト ギヤ CAMSHAFT GEAR	1	メカニカル デコンプ無 W/O MECHANICAL DECOMP	-		300
40	032-30300-10	ウッドラフ キー WOODRUFF KEY	1		-		300
50	226-33310-03	タペット TAPPET	2		-		300
60	227-33601-03	バルブ スプリング VALVE SPRING	2		-		300
75	227-33701-03	スプリング リテーナ SPRING RETAINER	2		-		300
80	226-33401-03	インテーク バルブ INTAKE VALVE	1		-		300
90	226-33501-13	エクゾースト バルブ EXHAUST VALVE	1		-		300
110	005-30053-01	キー KEY	1		-		300
120	020-00800-50	ワッシャ WASHER	1		-		300
130	001-13081-60	ボルト アンド ワッシャ AY BOLT AND WASHER AY	1		-		300
140	023-02501-10	スペーサ T=0.6 SPACER T=0.6	1	選択使用 select 1 piece only	-		300
	023-02501-20	スペーサ T=0.8 SPACER T=0.8	1		-		300
	023-02501-30	スペーサ T=1.0 SPACER T=1.0	1		-		300
150	226-36601-03	リリース レバー RELEASE LEVER	1	メカニカル デコンプ付 W/MECHANICAL DECOMP	-		300
157	227-38801-03	リターン スプリング RETURN SPRING	1	メカニカル デコンプ付 W/MECHANICAL DECOMP	-		300
310	226-30101-01	マフラ CP MUFFLER CP	1		-		300
320	226-34201-11	マフラ カバー CP MUFFLER COVER CP	1		-		300
340	226-35201-01	ガスケット CP, エクゾースト GASKET CP(EXHAUST)	1		-		300
350	002-19080-00	ナット NUT	2		-		300
360	011-00600-10	フランジ ボルト FLANGE BOLT	3		-		300
510	227-32603-00	エア クリーナ AY AIR CLEANER AY	1		-		300
	226-32610-00	エア クリーナ AY AIR CLEANER AY	1	サイクロン仕様 for CYCLONE type	-		310
	226-32612-00	エア クリーナ AY AIR CLEANER AY	1	サイクロン仕様 仏文 for CYCLONE type FRENCH	-		310
-2	226-32720-08	ガスケット, エアクリーナ GASKET(AIR CLEANER)	1	サイクロン仕様 for CYCLONE type	-		310
-6	106-32738-08	ラベル LABEL	1	サイクロン仕様 for CYCLONE type	-		310

EY15-2B

3. インテーク, エクゾースト・・・・・・INTAKE, EXHAUST GROUP

REF NO.	部品番号 PART NUMBER	部品名称 PART NAME	個数 Q'TY	摘要 REMARKS	管理番号 CODE NO.	小売単位 UNIT	FIG. NO. FROM-TO	PRICE	
515	073-20025-60	ラベル,チョーク 2 LABEL(CHOKE) 2	1	サイクロン仕様 for CYCLONE type		仏文 FRENCH			310
516	073-20025-80	ラベル,クリーナ LABEL(CLEANER)	1	サイクロン仕様 for CYCLONE type		仏文 FRENCH			310
520	227-36002-03	クリーナ エレメント CLEANER ELEMENT	1						300
	226-32610-07	エレメント セット ELEMENT SET	1	サイクロン仕様 for CYCLONE type					310
530	227-36004-13	ガスケット,エア クリーナ GASKET(AIR CLEANER)	1						300
540	227-32901-13	インシュレータ INSULATOR	1						300
550	227-35901-03	ガスケット,インシュレータ GASKET(INSULATOR)	1						300
560	227-35904-03	ガスケット 2,インシュレータ GASKET 2 (INSULATOR)	1						300
570	002-38060-00	フランジ ナット FLANGE NUT	2						300
	002-17060-00	ナット NUT	2	サイクロン仕様 for CYCLONE type					310
580	001-10061-20	ボルト アンド ワッシャ AY BOLT AND WASHER AY	1	サイクロン仕様 for CYCLONE type					310
600	003-20060-00	スプリング ワッシャ SPRING WASHER	2	サイクロン仕様 for CYCLONE type					310
610	227-36501-01	ロック ワッシャ CP LOCK WASHER CP	1	サイクロン仕様 for CYCLONE type					310

EY15-2B

4. ガバナ, オペレート・・・・・・GOVERNOR, OPERATE GROUP

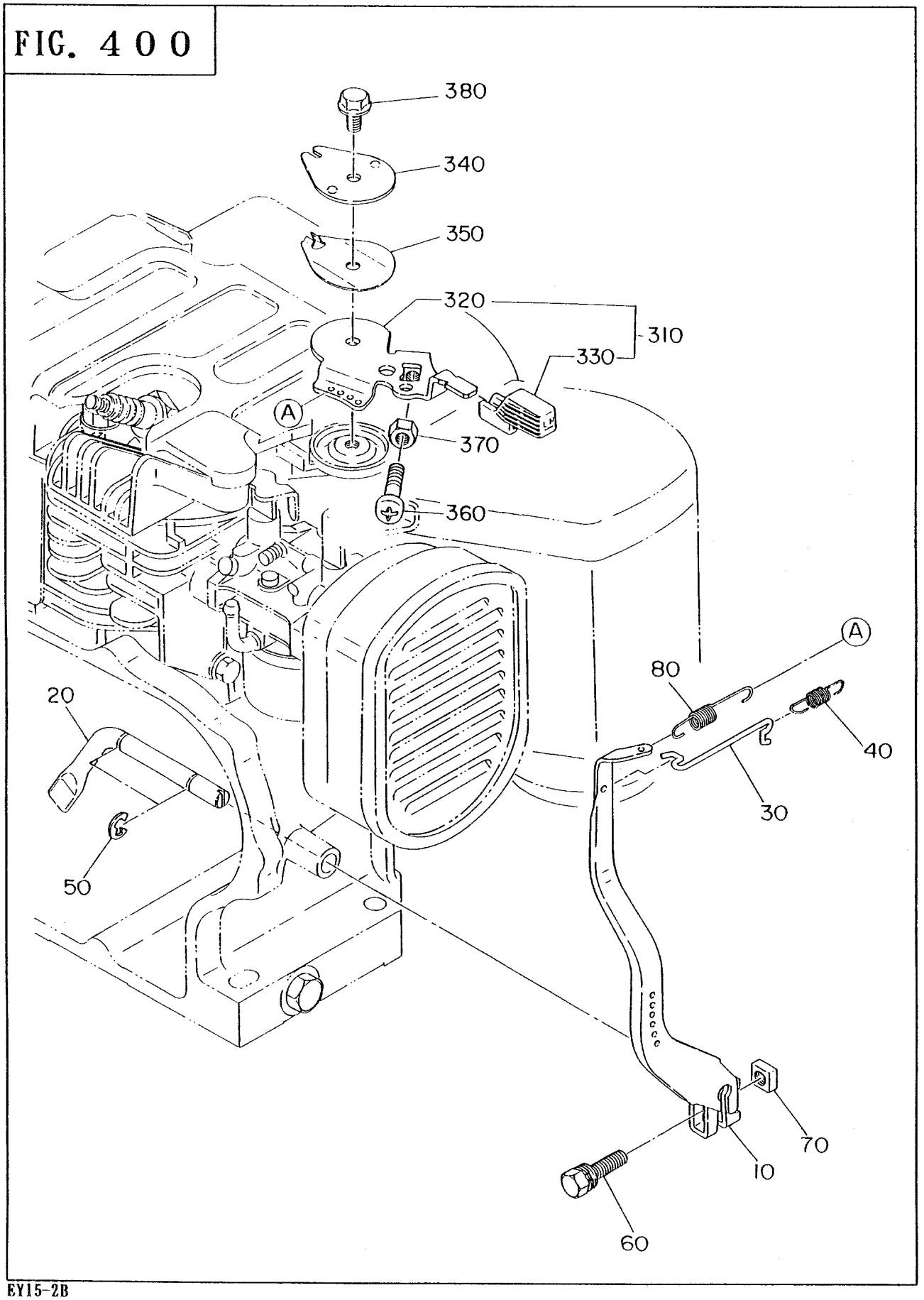

EY15-2B

4. ガバナ, オペレート・・・・・・GOVERNOR, OPERATE GROUP

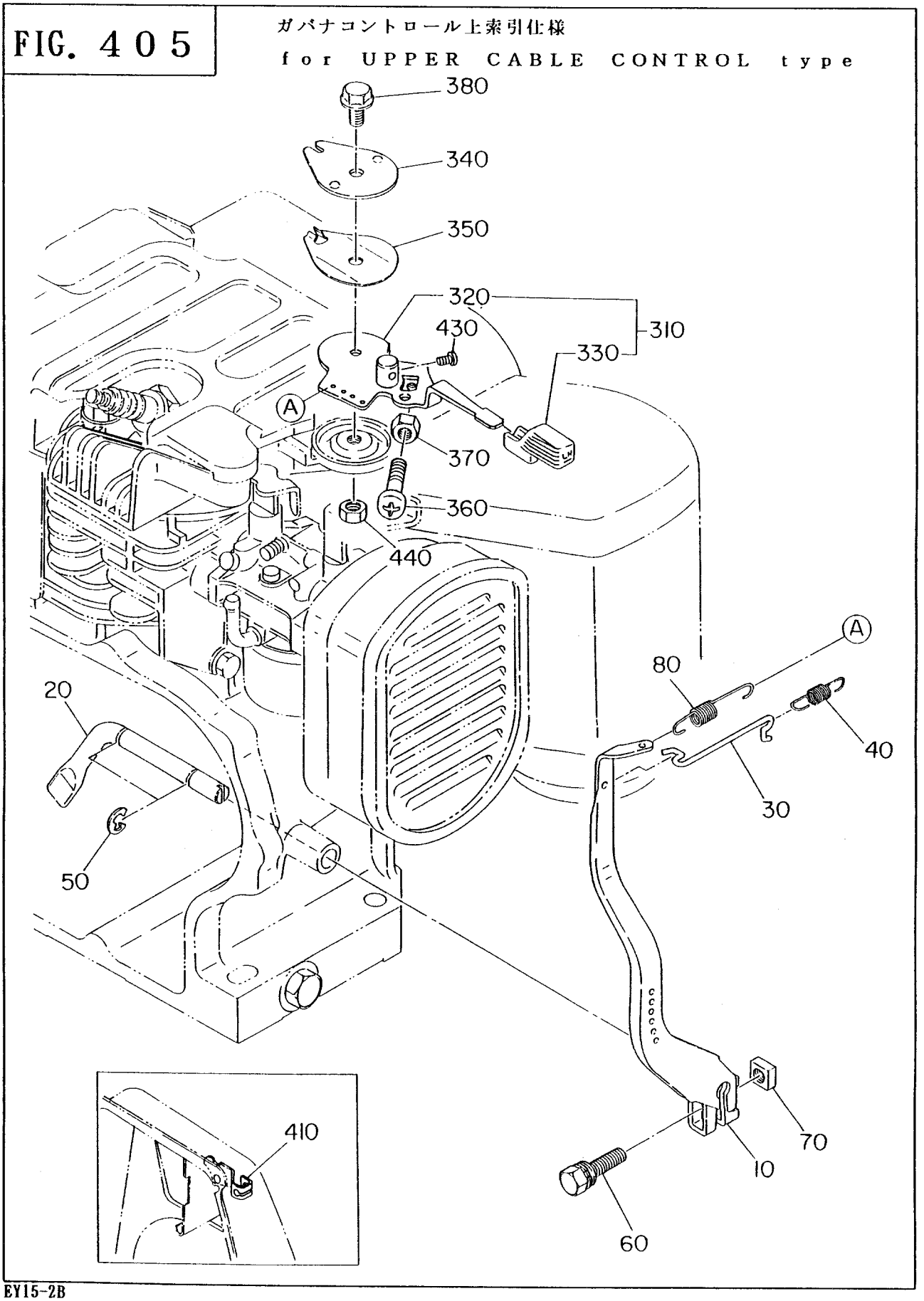

EY15-2B

4. ガバナ, オペレート・・・・・・GOVERNOR, OPERATE GROUP

FIG. 410 ガバナコントロール下素引仕様
for LOWER CABLE CONTROL type

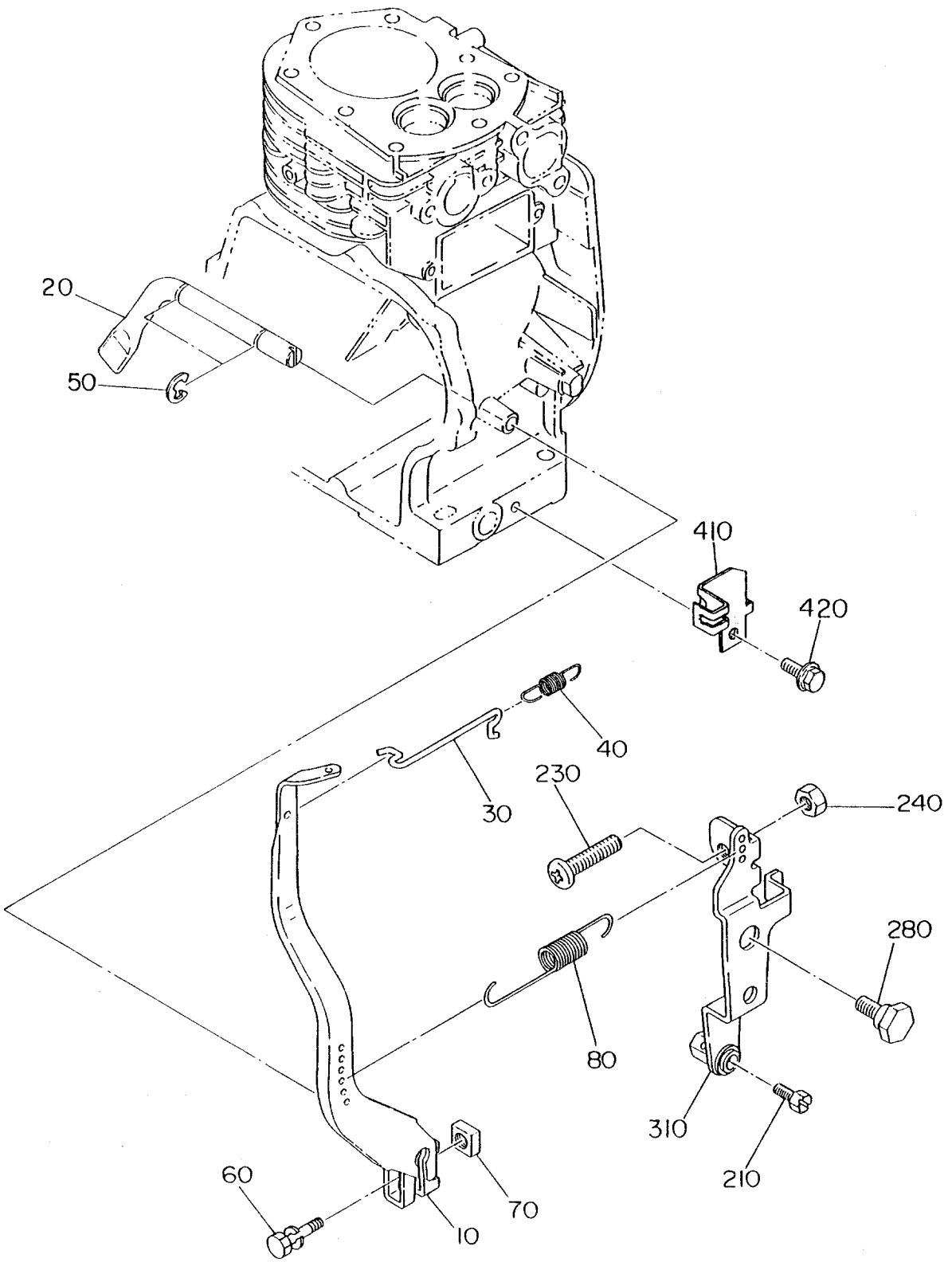

EY15-2B

4. ガバナ, オペレート・・・・・・GOVERNOR, OPERATE GROUP

REF NO.	部品番号 PART NUMBER	部品名称 PART NAME	個数 Q'TY	摘要 REMARKS	管理番号 CODE NO. FROM-TO	小売単価 UNIT PRICE	FIG. NO.
10	226-42301-01	ｶﾞﾊﾞﾅ ﾚﾊﾞｰ CP GOVERNOR LEVER CP	1		-		400
20	227-42201-03	ｶﾞﾊﾞﾅ ｼｬﾌﾄ GOVERNOR SHAFT	1		-		400
30	227-42701-01	ｶﾞﾊﾞﾅ ﾛｯﾄﾞ CP GOVERNOR ROD CP	1		-		400
40	227-42801-03	ﾛｯﾄﾞ ｽﾌﾟﾘﾝｸﾞ ROD SPRING	1		-		400
50	003-13060-00	ｸﾘｯﾌﾟ CLIP	2		-		400
60	001-14062-50	ﾎﾞﾙﾄ ｱﾝﾄﾞ ﾜｯｼｬ AY BOLT AND WASHER AY	1		-		400
70	018-60600-20	ﾅｯﾄ NUT	1		-		400
80	226-42501-13	ｶﾞﾊﾞﾅ ｽﾌﾟﾘﾝｸﾞ GOVERNOR SPRING	1		-		400
	226-42503-03	ｶﾞﾊﾞﾅ ｽﾌﾟﾘﾝｸﾞ GOVERNOR SPRING	1	下索引仕様 for LOWER CABLE CONTROL type	-		410
210	011-60400-10	ﾎﾞﾙﾄ BOLT	1	下索引仕様 for LOWER CABLE CONTROL type	-		410
230	004-31053-00	ｽｸﾘｭ SCREW	1	下索引仕様 for LOWER CABLE CONTROL type	-		410
240	002-17050-00	ﾅｯﾄ NUT	1	下索引仕様 for LOWER CABLE CONTROL type	-		410
280	226-43101-01	ﾘﾝｸ ﾋﾟﾎﾞｯﾄ CP LINK PIVOT CP	1	下索引仕様 for LOWER CABLE CONTROL type	-		410
310	227-43301-00	ｽﾋﾟｰﾄﾞ ｺﾝﾄﾛｰﾙ AY SPEED CONTROL AY	1		-		400
	226-43301-10	ｽﾋﾟｰﾄﾞ ｺﾝﾄﾛｰﾙ AY SPEED CONTROL AY	1	下索引仕様 for LOWER CABLE CONTROL type	-		410
	227-43302-00	ｽﾋﾟｰﾄﾞ ｺﾝﾄﾛｰﾙ AY SPEED CONTROL AY	1	上索引仕様 for UPPER CABLE CONTROL type	-		405
320	227-43301-01	ｽﾋﾟｰﾄﾞ ｺﾝﾄﾛｰﾙ CP SPEED CONTROL CP	1		-		400
	227-43302-01	ｽﾋﾟｰﾄﾞ ｺﾝﾄﾛｰﾙ CP SPEED CONTROL CP	1	上索引仕様 for UPPER CABLE CONTROL type	-		405
330	227-43601-03	ﾉﾌﾞ KNOB	1		-		400
340	227-43501-01	ｽﾄｯﾌﾟ ﾌﾟﾚｰﾄ CP STOP PLATE CP	1		-		400
350	227-45002-03	ｽﾌﾟﾘﾝｸﾞ ﾜｯｼｬ SPRING WASHER	1		-		400
360	004-31063-00	ｽｸﾘｭ SCREW	1		-		400
370	002-27060-00	ﾅｯﾄ NUT	1		-		400
380	011-00600-30	ﾌﾗﾝｼﾞ ﾎﾞﾙﾄ FLANGE BOLT	1		-		400
	011-00600-50	ﾌﾗﾝｼﾞ ﾎﾞﾙﾄ FLANGE BOLT	1	上索引仕様 for UPPER CABLE CONTROL type	-		405
410	226-44201-01	ﾜｲﾔｰ ﾌﾞﾗｹｯﾄ CP WIRE BRACKET CP	1	下索引仕様 for LOWER CABLE CONTROL type	-		410
	227-44203-01	ﾜｲﾔｰ ﾌﾞﾗｹｯﾄ CP WIRE BRACKET CP	1	上索引仕様 for UPPER CABLE CONTROL type	-		405
420	011-00600-30	ﾌﾗﾝｼﾞ ﾎﾞﾙﾄ FLANGE BOLT	1	下索引仕様 for LOWER CABLE CONTROL type	-		410

EY15-2B

4. ガバナ, オペレート・・・・・・GOVERNOR, OPERATE GROUP

REF NO.	部品番号 PART NUMBER	部品名称 PART NAME	個数 Q'TY	摘要 REMARKS	管理番号 CODE NO. FROM-TO	小売単価 UNIT PRICE	FIG. NO.
430	004-31040-80	ｽｸﾘｭ SCREW	1	上索引仕様 for UPPER CABLE CONTROL type	-		405
440	002-27060-00	ﾅｯﾄ NUT	1	上索引仕様 for UPPER CABLE CONTROL type	-		405

EY15-2B

Robin

5. クーリング, スターティング・・・・・・COOLING, STARTING GROUP

FIG. 500

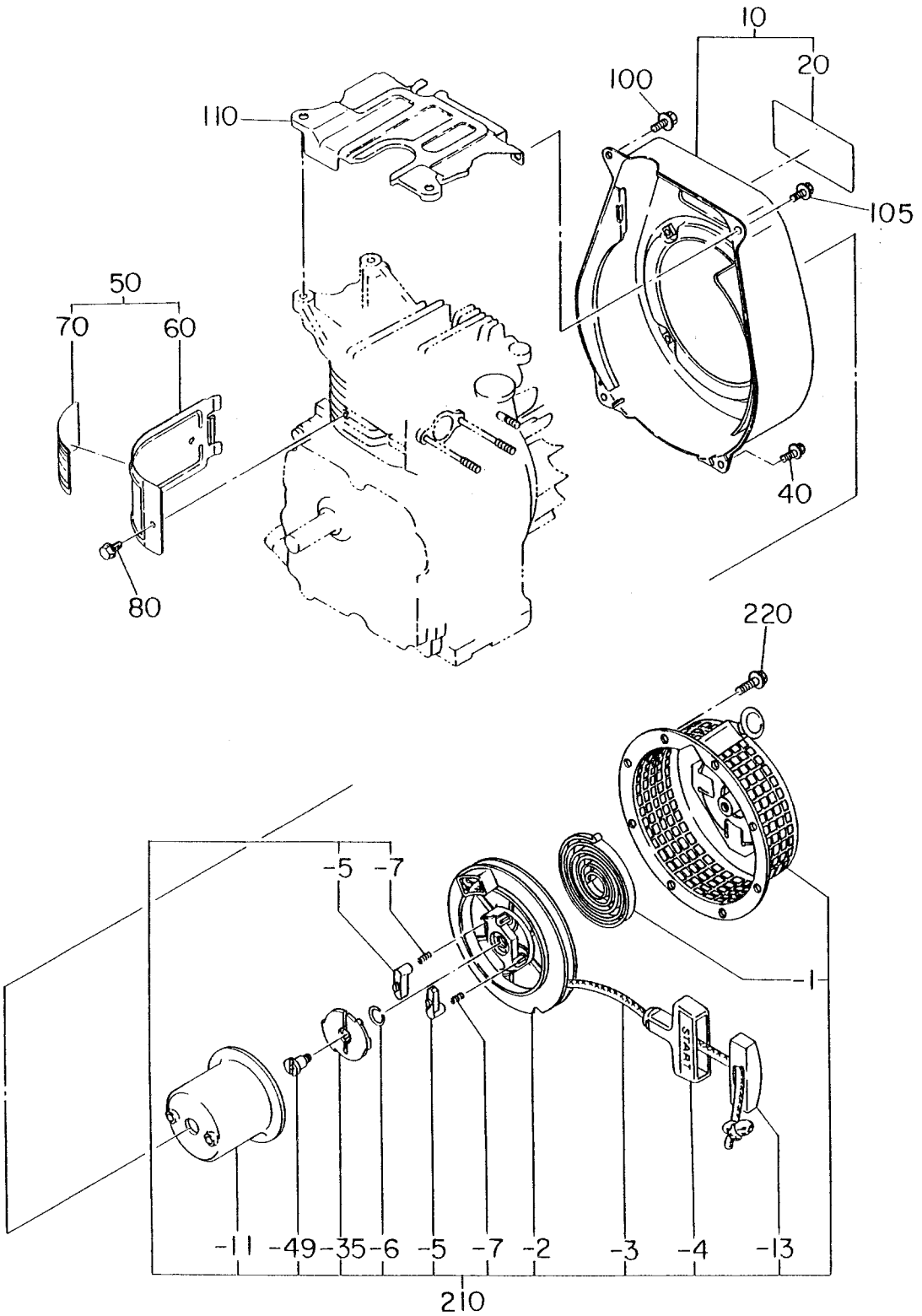

EY15-2B

5. クーリング, スターティング・・・・・・COOLING, STARTING GROUP

REF NO.	部品番号 PART NUMBER	部品名称 PART NAME	個数 Q'TY	摘要 REMARKS	管理番号 CODE NO. FROM-TO	小売単価 UNIT PRICE	FIG. NO.
10	226-51101-01	ブロワー ハウジング CP BLOWER HOUSING CP	1		-		500
20	226-91701-13	ラベル, トレードマーク LABEL(TRADE MARK)	1		-		500
40	011-00600-20	フランジ ボルト FLANGE BOLT	2		-		500
50	226-52630-01	シリンダ バッフル CP CYLINDER BAFFLE CP	1		-		500
	226-52631-01	シリンダ バッフル CP CYLINDER BAFFLE CP	1	輸出用 for EXPORT	-		500
	226-52632-01	シリンダ バッフル CP CYLINDER BAFFLE CP	1	仏文 FRENCH	-		500
60	226-52601-03	シリンダ バッフル CYLINDER BAFFLE	1		-		500
70	226-91830-03	ラベル, エンジンネーム LABEL(ENGINE NAME)	1		-		500
	226-91831-03	ラベル, エンジンネーム LABEL(ENGINE NAME)	1	輸出用 for EXPORT	-		500
	226-91832-03	ラベル, エンジンネーム LABEL(ENGINE NAME)	1	仏文 FRENCH	-		500
80	011-00600-10	フランジ ボルト FLANGE BOLT	1		-		500
100	011-00600-30	フランジ ボルト FLANGE BOLT	2		-		500
105	001-11062-00	ボルト アンド ワッシャ AY BOLT AND WASHER AY	1	上索引仕様 for UPPER CABLE CONTROL type	-		500
110	226-52701-03	ヘッド カバー HEAD COVER	1		-		500
210	226-50111-00	リコイル スタータ AY RECOIL STARTER AY	1		-		500
- 1	215-50515-08	スパイラル スプリング SPIRAL SPRING	1		-		500
- 2	227-50123-08	リール REEL	1		-		500
- 3	226-50113-08	スタータ ロープ STARTER ROPE	1		-		500
- 4	227-50100-08	スタータ ノブ STARTER KNOB	1		-		500
- 5	227-50126-08	ラチェット RATCHET	2		-		500
- 6	227-50131-08	フリクション スプリング FRICTION SPRING	1		-		500
- 7	227-50135-08	リターン スプリング RETURN SPRING	2		-		500
-11	226-50148-08	スタータ プーリー STARTER PULLEY	1		-		500
-13	227-50150-08	ノブ キャップ KNOB CAP	1		-		500
-35	227-50141-08	ラチェット ガイド RATCHET GUIDE	1		-		500
-49	227-50152-08	セット スクリュ SET SCREW	1		-		500
220	011-00600-10	フランジ ボルト FLANGE BOLT	4		-		500

EY15-2B

6. フューエル, ルーブリカント・・・・・・FUEL, LUBRICANT GROUP

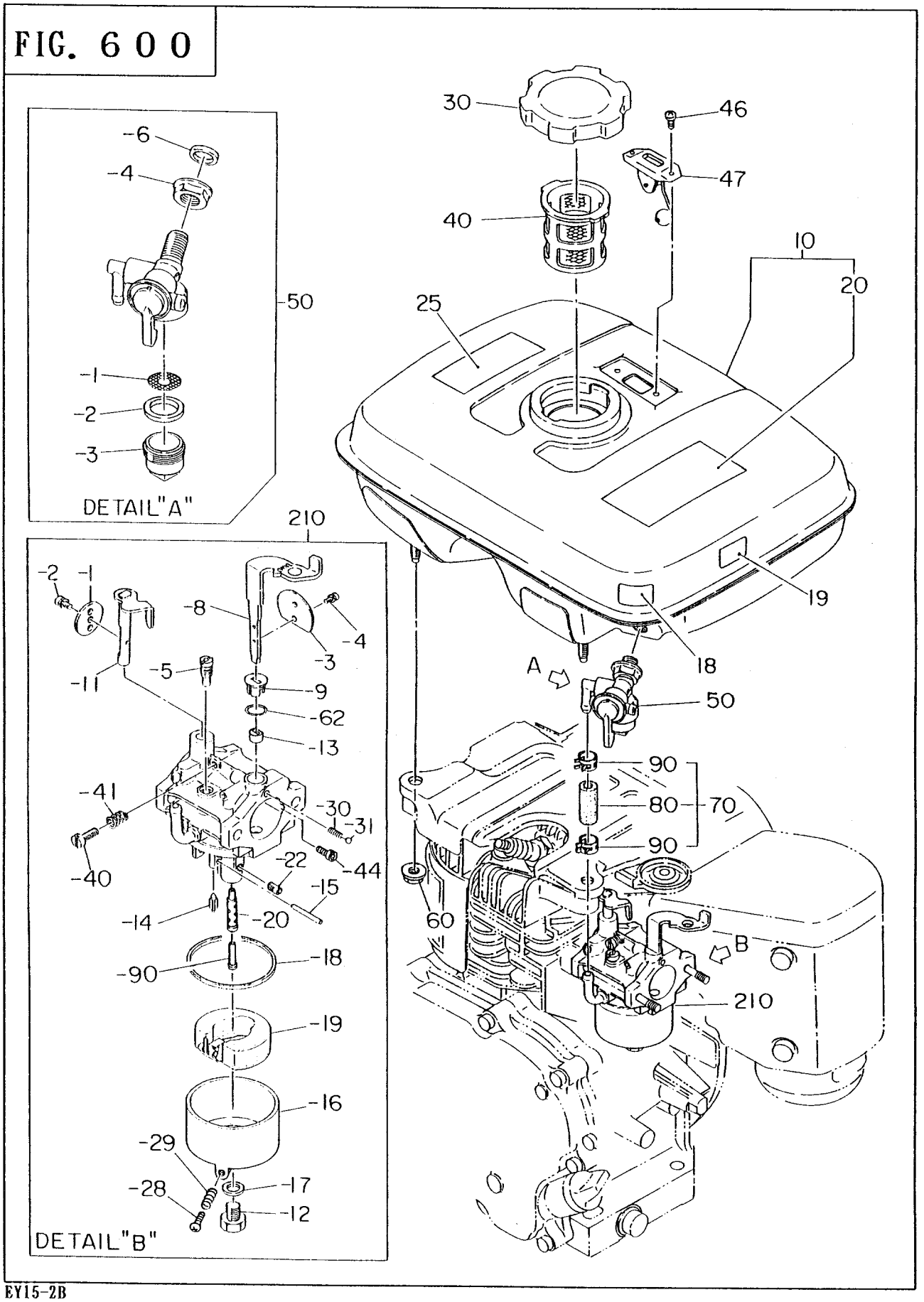

EY15-2B

6. フューエル, ルーブリカント・・・・・・FUEL, LUBRICANT GROUP

REF NO.	部品番号 PART NUMBER	部品名称 PART NAME	個数 Q'TY	摘要 REMARKS	管理番号 CODE NO. FROM-TO	小売単価 UNIT PRICE	FIG. NO.
10	226-61201-01	フューエル タンク CP FUEL TANK CP	1		-		600
	226-61202-01	フューエル タンク CP FUEL TANK CP	1	輸出用 for EXPORT	-		600
	226-61204-01	フューエル タンク CP FUEL TANK CP	1	下索引仕様 for LOWER CABLE CONTROL type	-		600
18	073-20025-30	ラベル,コック 2 LABEL(COCK) 2	1	仏文 FRENCH	-		600
19	073-20025-40	ラベル,コントロール LABEL(CONTROL)	1	仏文 FRENCH	-		600
20	073-20021-21	ラベル,コーション LABEL(CAUTION)	1		-		600
25	073-20017-71	ラベル,コーション LABEL(CAUTION)	1	下索引仕様 for LOWER CABLE CONTROL type	-		600
30	043-04300-15	フューエル タンク キャップ CP FUEL TANK CAP CP	1		-		600
40	064-13600-10	フューエル フィルタ FUEL FILTER	1		-		600
46	014-50500-40	スクリュ SCREW	2		-		600
47	064-80005-00	フューエル ゲージ CP FUEL GAUGE CP	1		-		600
50	064-20064-00	フューエル ストレーナ AY FUEL STRAINER AY	1		-		600
- 1	064-20064-20	フィルタ FILTER	1		-		600
- 2	064-20064-10	パッキン PACKING	1		-		600
- 3	064-20042-10	カップ,ストレーナ CUP(STRAINER)	1		-		600
- 4	064-20064-30	ナット NUT	1		-		600
- 6	064-20064-40	パッキン PACKING	1		-		600
60	002-38060-00	フランジ ナット FLANGE NUT	2		-		600
70	226-62616-01	フューエル パイプ CP FUEL PIPE CP	1		-		600
80	085-10600-00	ラバー パイプ RUBBER PIPE	1	6φ×12φ×57MM	-		600
90	056-11100-20	ホース クランプ HOSE CLAMP	2		-		600
210	226-62380-10	キャブレータ AY CARBURETOR AY	1		-		600
	226-62381-10	キャブレータ AY CARBURETOR AY	1	サイクロン仕様 for CYCLONE type	-		600
	226-62335-00	キャブレータ AY CARBURETOR AY	1	輸出用 for EXPORT	-		600
	226-62334-10	キャブレータ AY CARBURETOR AY	1	サイクロン仕様 輸出用 for CYCLONE type & EXPORT	-		600
- 1	214-62535-08	スロットル バルブ THROTTLE VALVE	1		-		600
- 2	150-62356-08	スクリュ SCREW	1		-		600
- 3	227-62526-08	チョーク バルブ CHOKE VALVE	1		-		600

EY15-2B

6. フューエル, ルーブリカント・・・・・・FUEL, LUBRICANT GROUP

REF NO.	部品番号 PART NUMBER	部品名称 PART NAME	個数 Q'TY	摘要 REMARKS	管理番号 CODE NO. FROM-TO	小売単価 UNIT PRICE	FIG. NO.
- 3	226-62525-08	チョーク バルブ CHOKE VALVE	1	輸出用 for EXPORT	-		600
- 4	237-62451-08	スクリュ SCREW	2		-		600
- 5	209-62421-08	パイロット ジェット PILOT JET	1		-		600
	207-62420-08	パイロット ジェット PILOT JET	1	輸出用 for EXPORT	-		600
- 8	226-62520-18	レバー LEVER	1		-		600
- 9	226-62551-08	リング RING	1		-		600
-11	226-62530-08	シャフト AY,スロットル SHAFT AY(THROTTLE)	1		-		600
	226-62532-08	シャフト AY,スロットル SHAFT AY(THROTTLE)	1	サイクロン仕様 for CYCLONE type	-		600
-12	226-62450-08	ボルト BOLT	1		-		600
-13	226-62550-08	リング RING	1		-		600
-14	226-62500-08	ニードル バルブ AY NEEDLE VALVE AY	1		-		600
-15	214-62515-08	ピン PIN	1		-		600
-16	227-62560-08	フロート チャンバ ボディ FLOAT CHAMBER BODY	1		-		600
-17	214-62450-08	パッキン PACKING	1		-		600
-18	214-62540-08	チャンバ パッキン CHAMBER PACKING	1		-		600
-19	226-62506-08	フロート AY FLOAT AY	1		-		600
-20	226-62440-08	ノズル NOZZLE	1		-		600
-22	226-62400-08	メーン ジェット MAIN JET	1		-		600
-28	224-62450-08	スクリュ SCREW	1		-		600
-29	209-62445-08	スプリング SPRING	1		-		600
-30	209-62446-08	チョーク スプリング CHOKE SPRING	1		-		600
-31	209-62353-08	スチール ボール STEEL BALL	1		-		600
-40	209-62352-08	スクリュ SCREW	1		-		600
-41	209-62445-08	スプリング SPRING	1		-		600
-44	207-62410-08	エア ジェット AIR JET	1		-		600
-62	227-62559-08	シール SEAL	1	サイクロン仕様 for CYCLONE type	-		600
	227-62550-08	シール SEAL	1	サイクロン仕様 輸出用 for CYCLONE type & EXPORT	-		600
-90	227-62441-08	ノズル NOZZLE	1		-		600

EY15-2B

Robin

7. エレクトリック デバイス・・・・・・ELECTRIC DEVICE GROUP

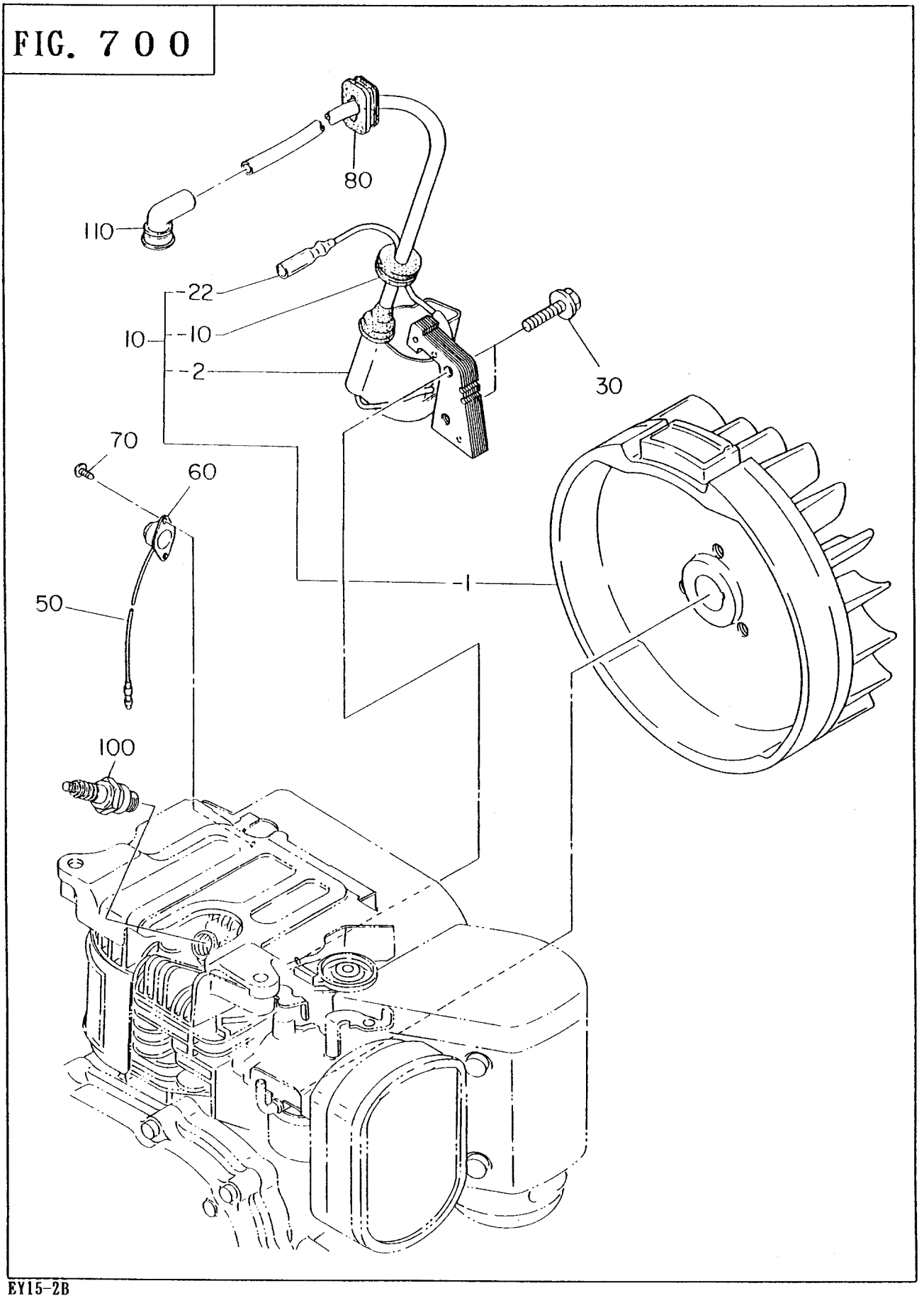

EY15-2B

7. エレクトリック デバイス・・・・・・ELECTRIC DEVICE GROUP

REF NO.	部品番号 PART NUMBER	部品名称 PART NAME	個数 Q'TY	摘要 REMARKS	管理番号 CODE NO. FROM-TO	小売単価 UNIT PRICE	FIG. NO.
10	226-70101-00	マグネト AY MAGNETO AY	1		–		700
– 1	226-70127-08	フライホイール FLYWHEEL	1		–		700
– 2	226-70161-08	イグニッション コイル IGNITION COIL	1		–		700
–10	226-70245-08	グロメット GROMMET	1		–		700
–22	226-70236-08	コード CP CORD CP	1		–		700
30	011-00601-21	フランジ ボルト FLANGE BOLT	2		–		700
50	214-73201-01	ワイヤー 1 CP WIRE 1 CP	1		–		700
60	066-20000-11	ストップ ボタン STOP BUTTON	1		–		700
70	015-00400-10	タッピング スクリュ TAPPING SCREW	2		–		700
80	227-75001-03	グロメット GROMMET	1		–		700
100	065-01400-36	スパーク プラグ SPARK PLUG	1	NGK B-6HS	–		700
110	065-50000-50	スパーク プラグ キャップ SPARK PLUG CAP	1		–		700

EY15-2B

FIG. 900

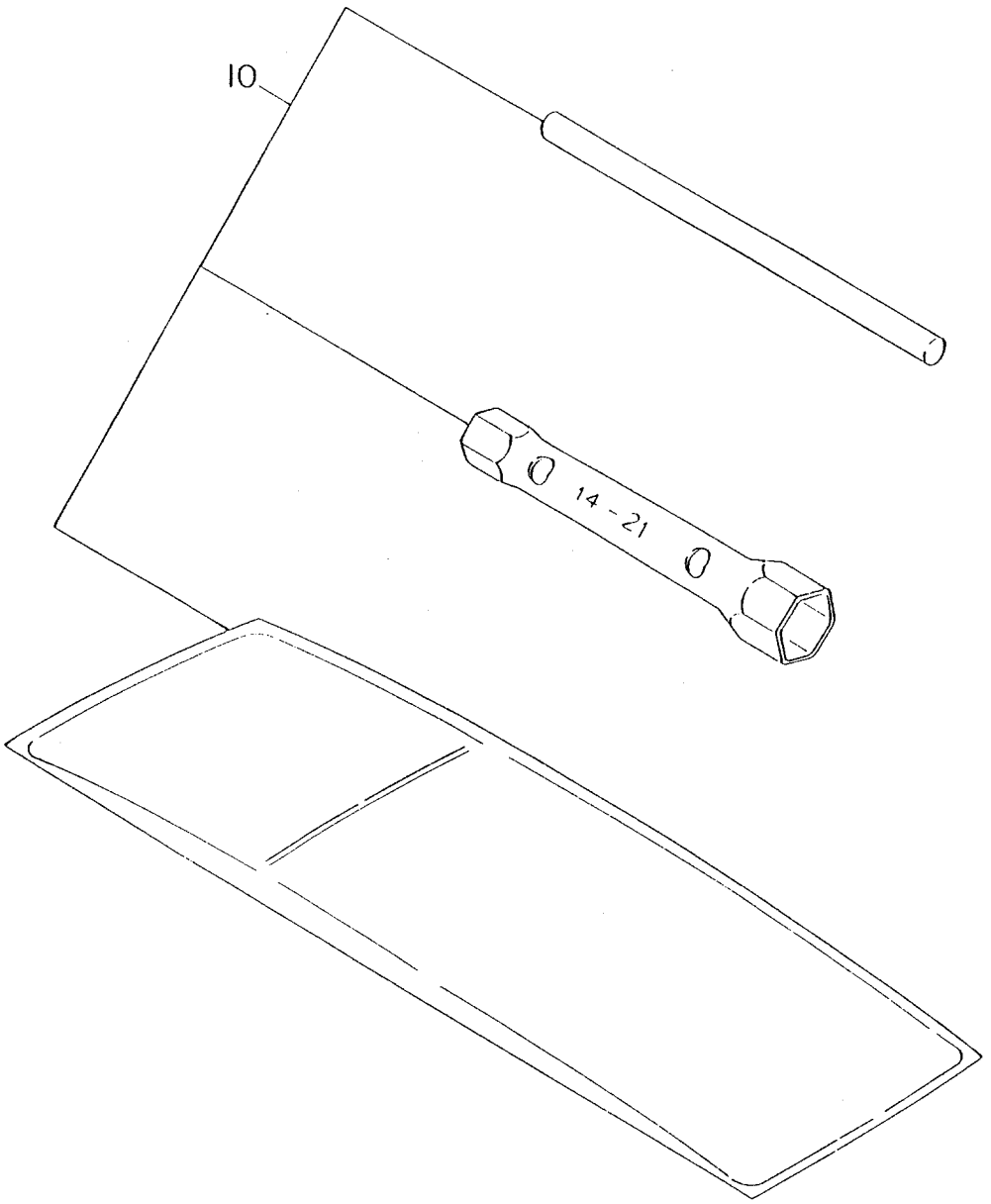

EY15-2B

9. アクセサリーズ, ラベル・・・・・・ACCESSORIES LABEL GROUP

REF NO.	部品番号 PART NUMBER	部品名称 PART NAME	個数 Q'TY	摘要 REMARKS	管理番号 CODE NO. FROM-TO	小売単価 UNIT PRICE	FIG. NO.
10	227-90301-00	アクセサリ ツール キット ACCESSORY TOOL KIT	1		–		900

EY15-2B

10. 単独発送部品・・・・・・PARTS TO BE SHIPPED LOOSE

FIG. 1000

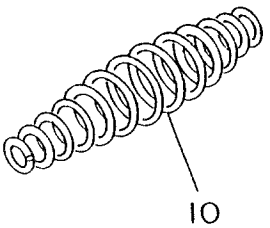

EY15-2B

10. 単独発送部品・・・・・・PARTS TO BE SHIPPED LOOSE

REF NO.	部品番号 PART NUMBER	部品名称 PART NAME	個数 Q'TY	摘要 REMARKS	管理番号 CODE NO. FROM-TO	小売単価 UNIT PRICE	FIG. NO.
10	226-45002-13	ﾘﾀｰﾝ ｽﾌﾟﾘﾝｸﾞ RETURN SPRING	1	上索引仕様 for UPPER CABLE CONTROL type	–		1000
	226-45001-03	ﾘﾀｰﾝ ｽﾌﾟﾘﾝｸﾞ RETURN SPRING	1	下索引仕様 for LOWER CABLE CONTROL type	–		1000

EY15-2B

富士重工業株式会社

産業機器事業本部

国内営業総括部
部品用品G　〒330 埼玉県大宮市宮原町1－9
TEL 048－652－5576
FAX 048－652－5590

FUJI HEAVY INDUSTRIES LTD.

Industrial Products Div.
Overseas Sales Dept.
7-2,1-Chome,Nishi-Shinjuku,Shinjuku-ku, Tokyo 160 Japan
TEL:(Tokyo 03)3347-2414～6
TELEX:232-2401 FUJI J
CABLE ADDRESS:FUJIHEAVY TOKYO
FACSIMILE:03-3347-2418

APRIL 19
printed in Jap
4-2.0