PARTS CATALOG

STD版

No.2

ロビンエンジン
Robin Engines

Model
EY08

EY080BN0020 EY080BN0030
EY080DD0020 EY080DD0030
EY080YD0030

富士重工業株式会社
FUJI HEAVY INDUSTRIES LTD.

ISSUE EMD - EP 5737

ご使用の前に
HOW TO USE THIS PARTS CATALOG

ロビンエンジンには、通常、製品仕様識別のため、ラベルがエンジンに貼付されています。
このラベルにより、**製品番号**が確認できます。

なお、**製品番号**（１１桁）と**管理番号**（４桁）が連続表示されており、この１５桁を
PROD. No.（プロダクト ナンバー）と称し、次のような構成となっています。

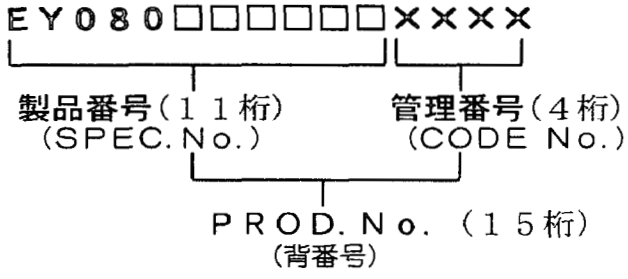

In order to identify product specification,a label is generally stuck on each ROBIN engine.
The **SPEC.No.** can be confirmed by the label.
The label indicates a 15-digit alphabetic-numeric string of **PROD.No.** which consists of the **SPEC.No.**(11-digit) and the **CODE No.** (4-digit) as illustrated above.

注意

このパーツカタログの記載内容は、予告なく変更することがありますので、
あらかじめご承知おき下さい。

NOTE

Please note that this part catalog is subjected to change without notice.

1。収録内容（CONTENTS）

このパーツカタログは、下記に示す、製品に使用している補修用部品を収録したものです。
また、その他の仕様の部品についても主なものを収録してあります。
This part catalog contains repair parts employed in the products shown below. It also covers major parts for use in the products with other specifications.

製品番号 SPEC No.	表示形式 REMARKS	
EY080BN0020	BN形STD.	BN type STD.
EY080BN0030	BN形STD. 輸出用	BN type STD., EXPORT
EY080DD0020	D形STD.	D type STD.
EY080DD0030	D形STD. 輸出用	D type STD., EXPORT
EY080YD0030	YD形STD.	YD type STD.

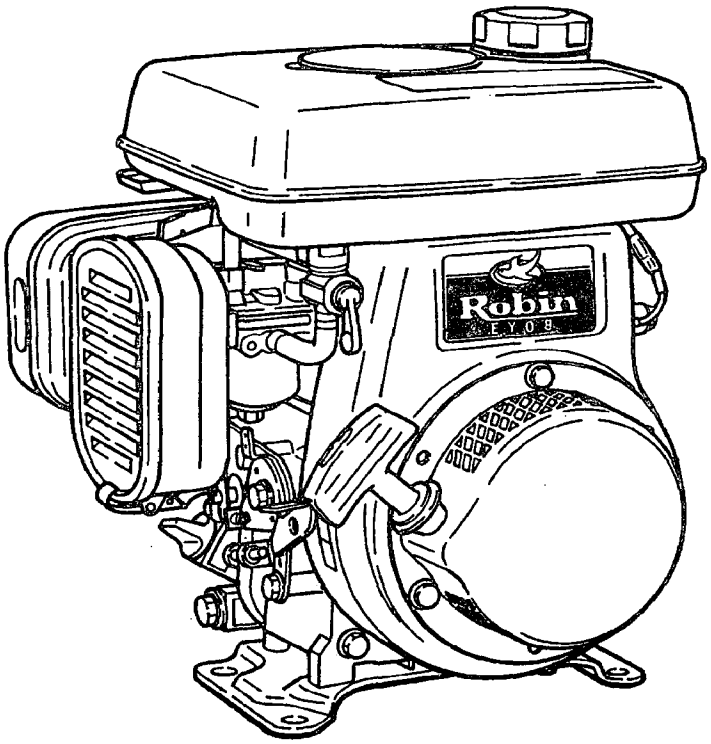

2. PROD.No.の確認方法（HOW TO CHECK PROD.No.）

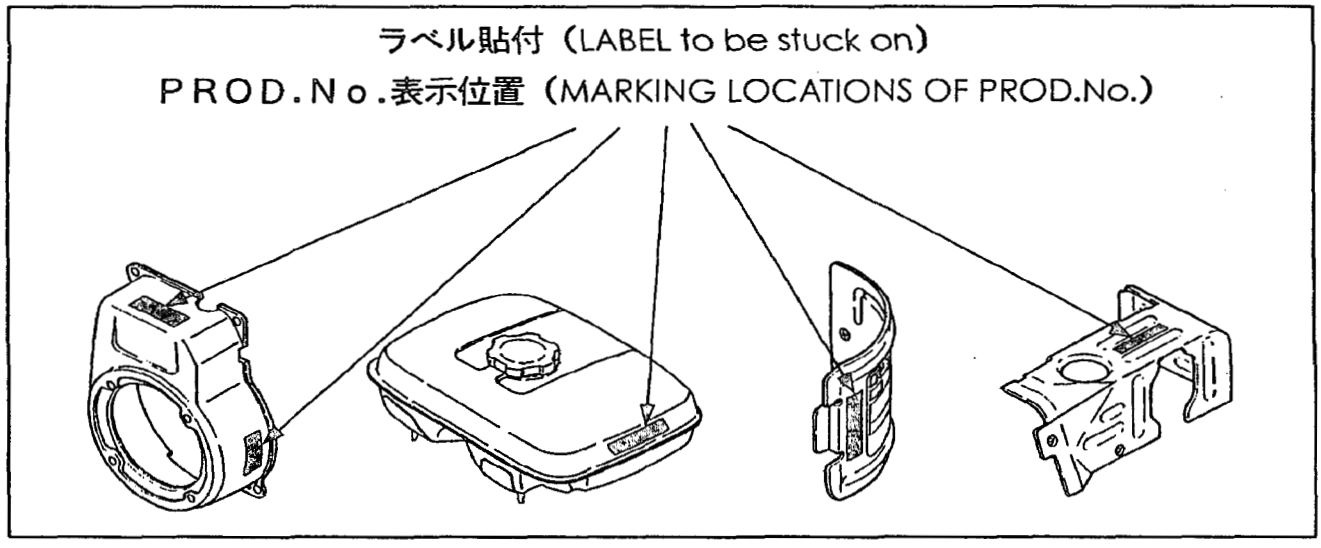

PROD.No.（15桁）のラベルは、ブロワーハウジング．フューエルタンク．シリンダバッフル．ヘッドカバーのいずれかの見易い位置に貼付してあります。
また、シリンダバッフルに打刻の場合もあります。

The 15-digit PROD.No. label is stuck on the part where it is easily found such as on blower housing,on cylinder baffle ,or on head cover.In some cases,it is stamped on the cylinder baffle.

PROD.No.表示例
(MARKING EXAMPLE)

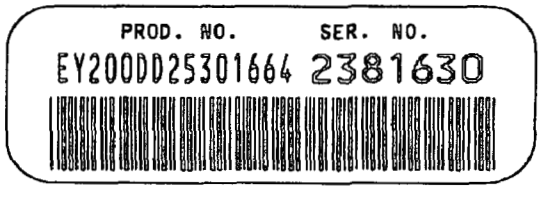

3. 用語および編集の説明 (TERM DEFINITION & COMPOSITION)

本カタログのイラストは、部品の位置・形状を部品注文に支障の無い範囲で図示してあります。
部品によっては、位置形状が若干異なる場合がありますのでご承知おき下さい。
Note that some of the parts shown in the illustrations in this part catalog may be somewhat different from their actual shape and location, since the illustrations in this catalog are intended to provide ordering information.

イラストの見方

①→6. フューエル, ルーブリカント・・・・・・・・FUEL, LUBRICANT

②→FIG. 600

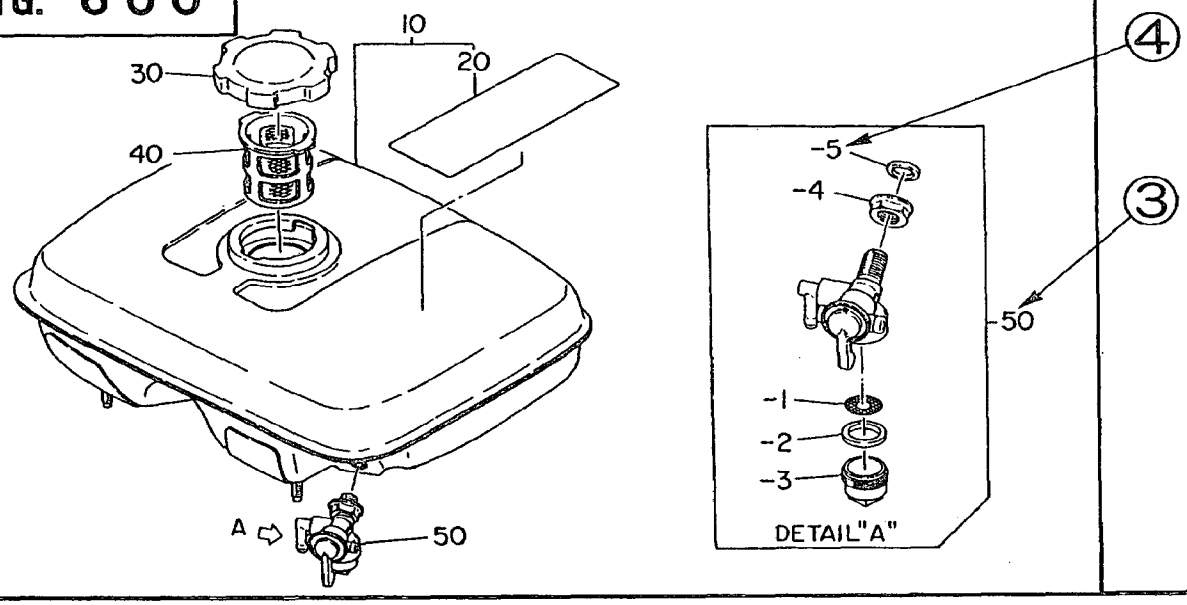

リストの見方

①→6. フューエル, ルーブリカント・・・・・・・・FUEL, LUBRICANT

REF. NO.	部品番号 PART NUMBER	部品名称 PART NAME	個数 Qty	摘要 REMARKS	互換部品番号 INTERCHANGEABLE PART NUMBER	管理番号 CODE NO. FROM-TO	小売単価 UNIT PRICE	FIG. NO.
10	227-60101-21	フューエル タンク CP FUEL TANK CP	1	D形 D type		-		600
⑤	227-60186-21	フューエル タンク CP FUEL TANK CP	1	B形 B type		2101-		600
	227-60186-11	フューエル タンク CP FUEL TANK CP	1	B形 B type	227-60186-21	-2100		600
20	073-20047-20	ラベル, コーション LABEL(CAUTION)	1			-		600
30	043-04300-15	フューエル タンク キャップ CP FUEL TANK CAP CP	1			-		600
40	064-13600-10	フューエル フィルタ FUEL FILTER	1			-		600
③ 50	064-20064-00	フューエル ストレーナ AY FUEL STRAINER AY	1			-		600
④ -1	064-20064-20	フィルタ FILTER	1			-		600
-2	064-20064-10	パッキン PACKING	1			-		600
⑦ -3	064-20042-10	カップ, ストレーナ CUP, STRAINER	1			-		600
-4	064-20064-30	ナット NUT	1			-		600
-6	064-20064-40	パッキン PACKING	1			-		600

⑥ ⑧ ⑨ ⑩ ②

① **セクションネーム** ..... 部品を機能別に大別してあります。個々のセクションネームについては、セクションインデックス(目次)で確認して下さい。

② **ＦＩＧ．Ｎｏ.** (フィギュア ナンバー) ..... イラストＮｏ．を表しています。百の位が同じ数字のＦＩＧ．Ｎｏ．は，同一セクションです。リスト右端欄に、その部品が描かれているＦＩＧ．Ｎｏ．が記載してあります。

③④ **ＲＥＦ．Ｎｏ.** (レファレンス ナンバー) ..... イラストの部品と、リストの部品番号とを、照合するための番号です。イラスト中のＲＥＦ．Ｎｏ．と同じＲＥＦ．Ｎｏ．をリストから探し、部品番号を調べて下さい。
④は、③部品の子部品（構成部品）を表し、－１，－２のように“－”で示してあります。

⑤ **部品番号** ..... 販売単位の番号です。この**部品番号**でご注文下さい。

⑥ **部品名称** ..... 部品の名称です。

⑦ **個　　数** ..... 製品１台当たりの部品の数量です。

⑧ **摘　　要** ..... 該当する形式・仕様・部品の特徴や補足説明があります。

⑨ **互換部品番号** ..... ⑤の記載の部品に対して互換性のある部品番号です。

⑩ **管理番号** ..... 改造部品の組込み経過を示し、この管理番号により、製品に使用されている部品番号を特定することができます。

－	管理番号にかかわらず、製品に継続使用されています
2101－	管理番号 2101 以降の製品に使用されています
－2100	管理番号 2100 までの製品に使用されています

① **SECTION NAME** .....Parts are broadly classified according to their functions.
Refer to section indexes(contents)for respective section name.

② **FIG.No.** .....It indicates illustration number. FIG.No. with the same figure in the third of hundreds shows that it is in a group of the same section. FIG.No. illustrating the target part can be read in the right-end section of the list.

③④ **REF.No.** .....It is a number to compare the part illustrated with the part number in the list.Serch for REF.No. in the list in the corresponding REF.No. in the illustration to determine the part number.
Section ④ shows a 'SUB-ASSEMBLY PART' of section ③ which is indicated by the number led by '-' such as '-1','-2'.

⑤ **PART NUMBER** .....It is the number assigned for sales unit.
Use the PART No. when marking an order.

⑥ **PART NAME** .....It is designation of the part.

⑦ **Q'ty** .....Quantity of part being employed for each product.

⑧ **REMARKS** .....This gives a distinctive feature and/or a supplementary comment for the type,the specification, and the part concerned.

⑨ **INTERCHANGEABLE PART NUMBER** ...It shows part number(s) interchangeable for the part given in the section ⑤.

⑩ **CODE No.** .....It indicates history of progress in which improved parts have been introduced in the product.The CODE No. helps to identify PART No. being employed in the product concerned.

－	The part has been employed in the product irrespective of CODE No.
2101－	The part is employed in the products with CODE No. of 2101 and after this number.
－2100	The part is employed in the products with CODE No. of 2100 and before this number.

4. 部品番号の引き方 (HOW TO IDENTIFY PART NUMBER)

PROD. No. を確認して下さい。

↓

調べる部品のイラストを探しだし、その **REF. No.** を確認する

↓

リストにより、確認した **REF. No.** の**部品番号・部品名称**等を読み取る。

注意：同一REF. No. に部品番号が複数記載のある場合は、**摘要**欄で仕様を確認し、読み取る。

↓

管理番号の欄に記載のある場合は、その管理番号の前後で、部品番号が異なります。

管理番号は、**PROD. No.** の下４桁です。

Confirm PROD.NO.

↓

Find out the illustration of the part in question to identify its REF.No.

↓

Read the PART No.corresponding to REF.No. and PART NAME from the list.

NOTE:If more than one of PART No. are entered in the REF.No.section,refer to REMARKS section to confirm the specification.

↓

If a 4-digit-number is entered in the CODE No. section,the PART No. in question is different in before and after this CODE No. The CODE No. is to be illustrated as the last 4-digit of the PROD.No.

詳しくは、**"用語および編集の説明"** をお読み下さい。

Refer to "TERM DEFINITION & COMPOSITION" section for details.

5. 記号・略語一覧表 (TABLE OF SYMBOLS & ABBREVIATIONS)

(アルファベット順)

表　　示 SYMBOLS	説 明 (英 語) DESCRIPTION	説 明(日 本 語) DESCRIPTION IN JAPANESE
AY	ASSEMBLY	アッセンブリー (組立)
CP	COMPLETE	コンプリート (完結)
EX	EXPORT	輸出
FIG.	FIGURE	フィギュア (図解)
FR.	FRONT	前側
"	INCH	インチ
INCL.	INCLUDE	～を含む
～L	LITER	～ﾘｯﾄﾙ (容量)
L＝	LENGTH(in mm)	長さ (～mm)
L.H. (LH)	LEFT-HAND SIDE	左側
MECHA	MECHANICAL	機械的
NO (NON)	NONE	無し
OPT.	OPTIONAL	特別仕様(STD. でないもの)
O.S.	OVER SIZE	オーバーサイズ
P＝	PITCH(in mm)	ピッチ (～mm)
P.T.O. (PTO)	POWER TAKE OFF	動力取出し
REF.	REFERENCE	レファレンス (照合)
R.H. (RH)	RIGHT-HAND SIDE	右側
RR.	REAR	後側
STD.	STANDARD	標準
SW	SWITCH	スイッチ
T＝	THICKNESS(in mm)	厚さ (～mm)
UN	UNIT	ユニット (結合)
U.S.	UNDER SIZE	アンダーサイズ
～V	VOLTAGE	ボルト (電圧)
～W	WATT	ワット (電力)
W／	WITH	･･･付き
W／O	WITHOUT	･･･無し

6. 純正部品のおすすめ

(REQUEST FOR PURCHASING ROBIN GENUINE PARTS)

1．富士重工純正部品は、弊社製品に最も適合した設計仕様により生産され、製品の機能を完全に維持するため、アフターサービスを第一の目的として、厳格な品質検査のもとに生産されています。
2．富士重工純正部品は、弊社の部品特約店、部品販売店に豊富に取り揃えてありますので、ご用命ください。
富士重工純正部品には、下記の表示がついています。

1．The genuine parts of Fuji Heavy Industry Ltd. have been manufactured in accordance with design specifications meeting the requirements of ROBIN products.
In order to maintain complete performance of ROBIN products, the genuine parts have been produced under strict quality inspection and quality control for the primary purpose of after-sale service.
2．You are requested to place an order to our Parts dealers or distributors where a good stock of genuine parts are kept.The genuine parts have the marking as illustrated below.

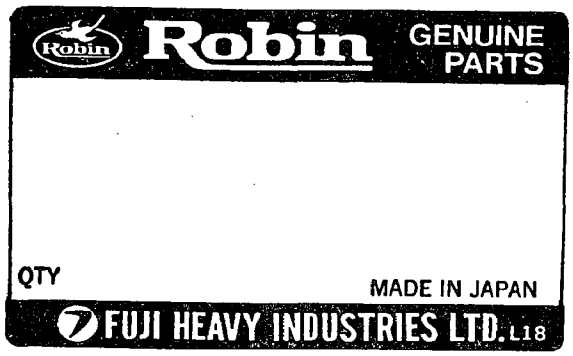

7. セクションインデックス(目 次)

(SECTION INDEX)

SECTION NAME (セクション ネーム)	FIG. No. (フィギュア ナンバー)	PAGE (ページ)
1. クランクケース	100	2
2. クランクシャフト, ピストン	200	6
3. インテーク, エクゾースト	300	10
・サイクロン エア クリーナ	310	11
4. ガバナ, オペレーション	400	14
5. クーリング, スターティング	500	16
6. フューエル, ルーブリカント	600	20
7. エレクトリック デバイス	700	24
・オイルセンサー	760	26
9. アクセサリーズ	900	30
部品番号インデックス		33

SECTION NAME	FIG. No.	PAGE
1. CRANKCASE	100	2
2. CRANKSHAFT, PISTON	200	6
3. INTAKE, EXHAUST	300	10
·CYCLONE AIR CLEANER	310	11
4. GOVERNOR, OPERATION	400	14
5. COOLING, STARTING	500	16
6. FUEL, LUBRICANT	600	20
7. ELECTRIC DEVICE	700	24
·OIL SENSOR	760	26
9. ACCESSORIES	900	30
PART NUMBER INDEX LIST		33

1. クランクケース・・・・・・CRANKCASE

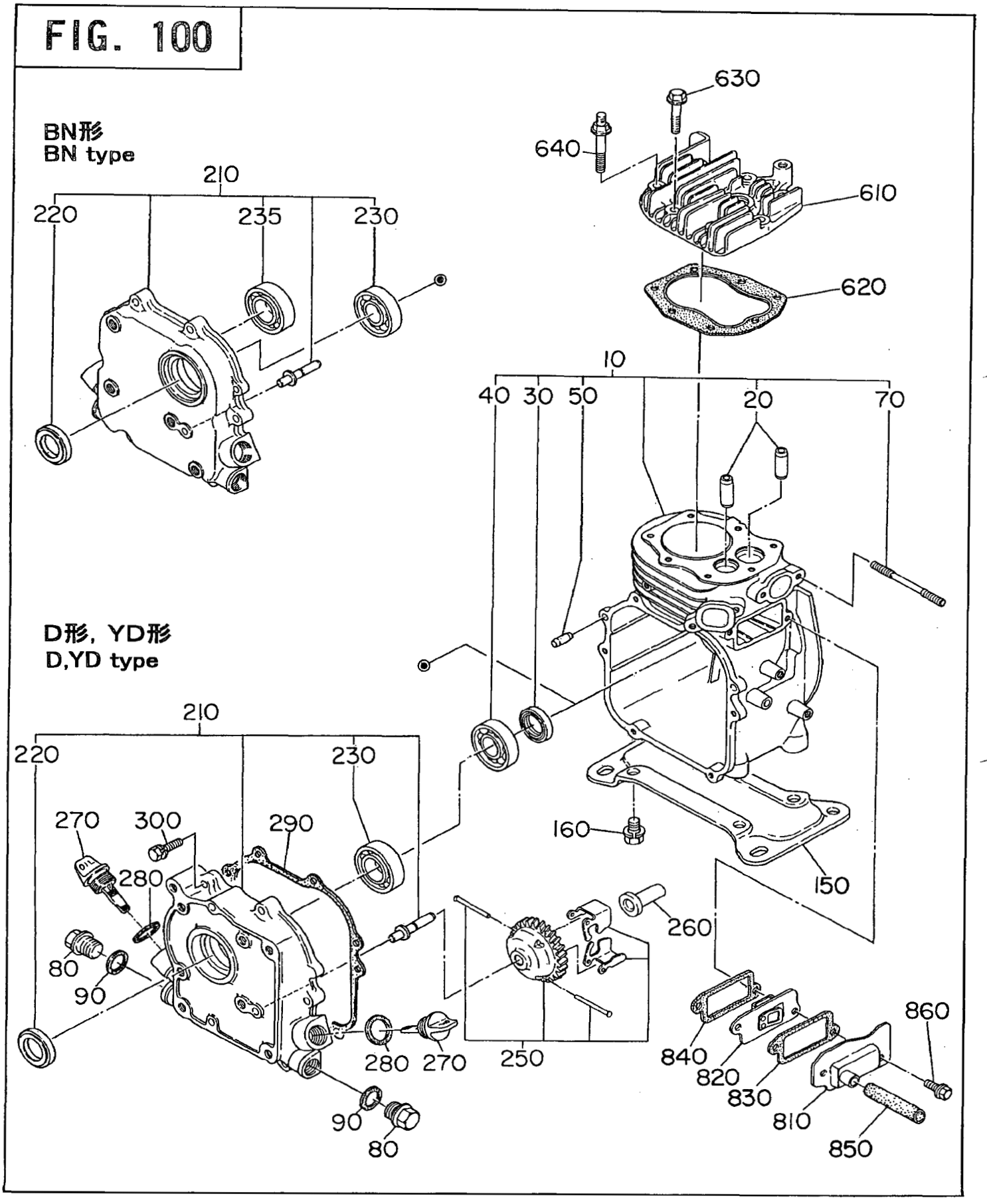

1. クランクケース・・・・・・CRANKCASE

REF. NO.	部品番号 PART NUMBER	部品名称 PART NAME	個数 Q'ty	摘要 REMARKS	互換部品番号 INTERCHANGEABLE PART NUMBER	管理番号 CODE NO. FROM-TO	小売単価 UNIT PRICE	FIG. NO.
10	230-10105-21	クランクケース CP CRANKCASE CP	1	D形 D type		4504-		100
	230-10105-11	クランクケース CP CRANKCASE CP	1			2436-4503		100
	230-10101-31	クランクケース CP CRANKCASE CP	1			1766-2435		100
	230-10101-21	クランクケース CP CRANKCASE CP	1		230-10101-31	-1765		100
	230-10105-21	クランクケース CP CRANKCASE CP	1	BN形 BN type		4504-		100
	230-10105-11	クランクケース CP CRANKCASE CP	1			1766-4503		100
	230-10105-01	クランクケース CP CRANKCASE CP	1		230-10105-11	1248-1765		100
	230-10101-21	クランクケース CP CRANKCASE CP	1		230-10101-31	-1247		100
	230-10102-41	クランクケース CP CRANKCASE CP	1	YD形 YD type		4504-		100
	230-10102-31	クランクケース CP CRANKCASE CP	1	YD形 YD type		-4503		100
20	230-14202-03	バルブ ガイド VALVE GUIDE	2	オーバー サイズ OVER SIZE		-		100
30	044-02000-70	オイル シール OIL SEAL	1	20×32×6		4504-		100
	044-01700-20	オイル シール OIL SEAL	1	17×30×6		-4503		100
40	060-02001-00	ボール ベアリング BALL BEARING	1	BB-6004C3		4504-		100
	060-01700-30	ボール ベアリング BALL BEARING	1	BB-6203C3		-4503		100
50	031-00600-20	ダウエル ピン DOWEL PIN	2			-		100
70	010-50602-30	スタッド STUD	2	D,YD形 D,YD type		2436-		100
	010-50601-60	スタッド STUD	2	D,YD形 D,YD type		-2435		100
	010-50602-30	スタッド STUD	2	BN形 BN type		1248-		100
	010-50601-60	スタッド STUD	2	BN形 BN type		-1247		100
80	040-11400-30	プラグ PLUG	2			-		100
90	021-11400-20	ガスケット GASKET	2			-		100
150	230-13401-01	ベース CP BASE CP	1			-		100
160	001-13081-80	ボルト アンド ワッシャ AY BOLT AND WASHER AY	4			-		100

1．クランクケース・・・・・・CRANKCASE

REF. NO.	部品番号 PART NUMBER	部品名称 PART NAME	個数 Q'ty	摘要 REMARKS	互換部品番号 INTERCHANGEABLE PART NUMBER	管理番号 CODE NO. FROM-TO	小売単価 UNIT PRICE	FIG. NO.
210	230-11001-31	メーン ベアリング カバー CP MAIN BEARING COVER CP	1	D形 D type		3227-		100
	230-11001-21	メーン ベアリング カバー CP MAIN BEARING COVER CP	1		230-11001-31	1766-3226		100
	230-11001-11	メーン ベアリング カバー CP MAIN BEARING COVER CP	1			-1765		100
	230-10901-11	メーン ベアリング カバー CP MAIN BEARING COVER CP	1	BN形 BN type		-		100
	230-11003-31	メーン ベアリング カバー CP MAIN BEARING COVER CP	1	YD形 YD type		3227-		100
	230-11003-21	メーン ベアリング カバー CP MAIN BEARING COVER CP	1	YD形 YD type	230-11003-31	-3226		100
220	044-02000-70	オイル シール OIL SEAL	1	20×32×6		-		100
230	060-02001-00	ボール ベアリング BALL BEARING	1	BB-6004C3		-		100
235	060-01700-30	ボール ベアリング BALL BEARING	1	BN形 BN type	BB-6203C3	-		100
250	230-45003-01	ガバナ ギヤ CP GOVERNOR GEAR CP	1			-		100
260	205-41901-03	ガバナ スリーブ GOVERNOR SLEAVE	1			-		100
270	230-63601-13	オイル ゲージ OIL GAUGE	2			2648-		100
	230-63601-03	オイル ゲージ OIL GAUGE	2		230-63601-13	-2647		100
280	021-31600-20	ガスケット GASKET	2			2648-		100
	021-31600-10	ガスケット GASKET	2		021-31600-20	-2647		100
290	230-16001-03	ガスケット,ベアリングカバー GASKET(BEARINGCOVER)	1			-		100
300	001-13062-50	ボルト アンド ワッシャ AY BOLT AND WASHER AY	6			-		100
610	230-13001-03	シリンダ ヘッド CYLINDER HEAD	1			-		100
620	230-15001-01	ガスケット CP, ヘッド GASKET CP(HEAD)	1			-		100
630	011-00600-90	フランジ ボルト FLANGE BOLT	5			-		100
640	010-00602-10	ボルト BOLT	2			-		100
810	230-14301-01	タペット カバー CP TAPPET COVER CP	1			-		100
820	230-14401-01	ブリーザ プレート CP BREATHER PLATE CP	1			-		100
830	230-16006-03	ガスケット, タペット カバー GASKET(TAPPET COVER)	1			-		100
840	230-16007-03	ガスケット, ブリーザ GASKET(BREATHER)	1			-		100
850	085-10800-00	ラバー パイプ RUBBER PIPE	1	8×11		-		100
860	011-00600-20	フランジ ボルト FLANGE BOLT	2			-		100

1．クランクケース・・・・・・CRANKCASE

REF. NO.	部品番号 PART NUMBER	部品名称 PART NAME	個数 Q'ty	摘要 REMARKS	互換部品番号 INTERCHANGEABLE PART NUMBER	管理番号 CODE NO. FROM-TO	小売単価 UNIT PRICE	FIG. NO.
960	230-99001-07	ガスケット セット GASKET SET	1			–		100
	230-99001-07. . . FIG.100-280,290,620,830,840 FIG.300-340,530,550,560を含む Incl.FIG.100-280,290,620,830,840 FIG.300-340,530,550,560							

2. クランクシャフト，ピストン・・CRANKSHAFT, PISTON

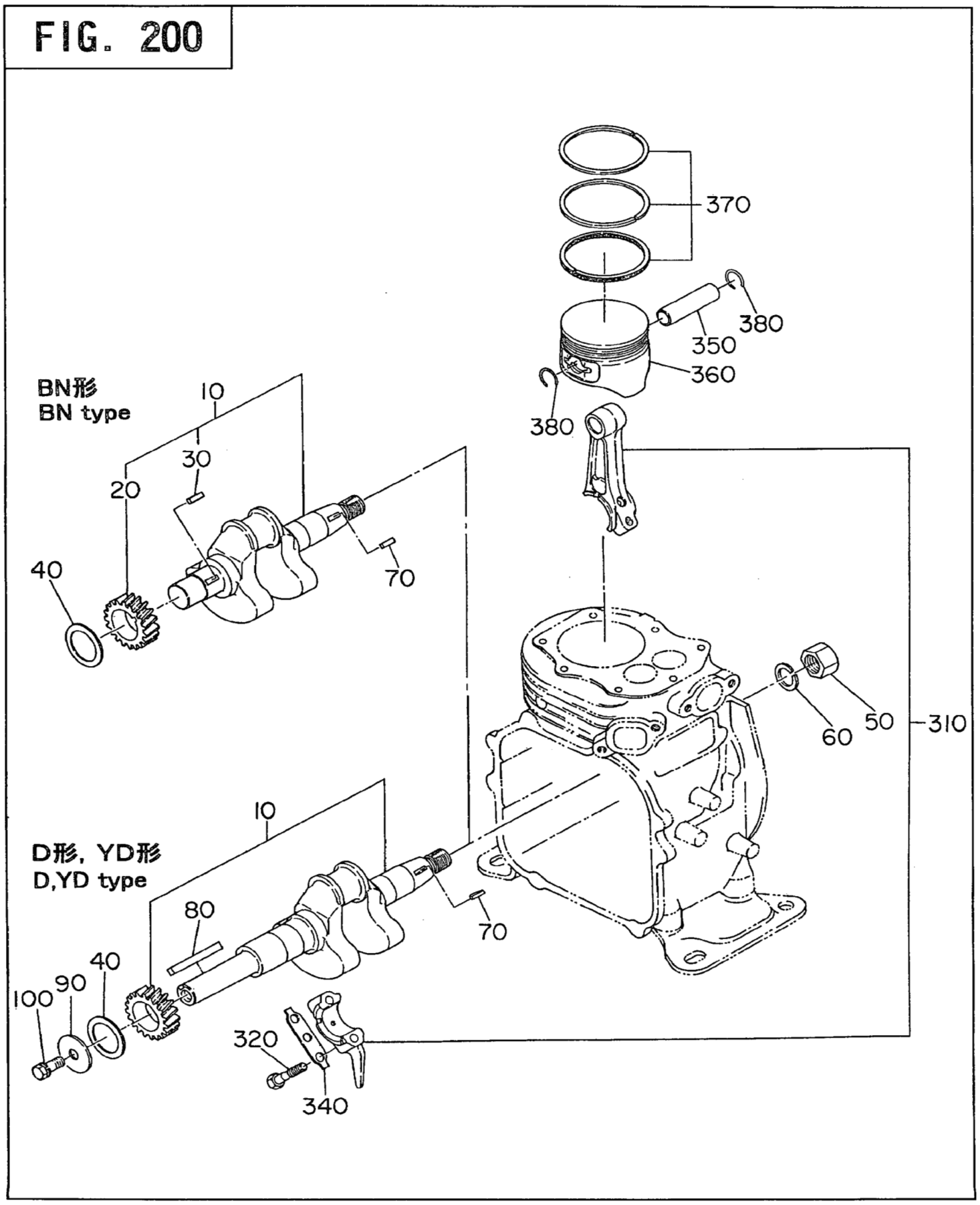

2. クランクシャフト，ピストン・・CRANKSHAFT，PISTON

REF. NO.	部品番号 PART NUMBER	部品名称 PART NAME	個数 Q'ty	摘要 REMARKS	互換部品番号 INTERCHANGEABLE PART NUMBER	管理番号 CODE NO. FROM-TO	小売単価 UNIT PRICE	FIG. NO.
10	230-20201-21	クランクシャフト CP CRANKSHAFT CP	1	D形 D type		4504-		200
	230-20201-11	クランクシャフト CP CRANKSHAFT CP	1			2436-4503		200
	230-20201-01	クランクシャフト CP CRANKSHAFT CP	1		230-20201-11	-2435		200
	230-20101-21	クランクシャフト CP CRANKSHAFT CP	1	BN形 BN type		4504-		200
	230-20101-11	クランクシャフト CP CRANKSHAFT CP	1			2436-4503		200
	230-20101-01	クランクシャフト CP CRANKSHAFT CP	1		230-20101-11	-2435		200
	230-20701-21	クランクシャフト CP CRANKSHAFT CP	1	YD形 YD type		4504-		200
	230-20701-11	クランクシャフト CP CRANKSHAFT CP	1	YD形 YD type		-4503		200
20	230-22301-03	クランクシャフト ギヤ CRANKSHAFT GEAR	1	BN形 BN type		-		200
30	005-32031-01	ウッドラフ キー WOODRUFF KEY	1	BN形 BN type		-		200
40	023-02001-00	スペーサ SPACER T=0.8	1	D,YD形 D,YD type 選択使用 select 1 piece only		-		200
	023-02001-10	スペーサ SPACER T=1.0	1			-		200
	023-02001-20	スペーサ SPACER T=1.2	1			-		200
	023-01700-20	スペーサ SPACER T=0.8	1	BN形 BN type 選択使用 select 1 piece only		-		200
	023-01700-30	スペーサ SPACER T=1.0	1			-		200
	023-01700-40	スペーサ SPACER T=1.2	1			-		200
50	002-18120-00	ナット NUT	1			-		200
60	003-20120-00	スプリング ワッシャ SPRIG WASHER	1			-		200
70	005-32031-01	ウッドラフ キー WOODRUFF KEY	1			-		200
80	005-30053-01	キー KEY	1	D形 D type	032-00500-10	-		200
90	020-00600-40	ワッシャ WASHER	1		020-00601-30	-		200
100	001-13061-80	ボルト アンド ワッシャ AY BOLT AND WASHER AY	1			-		200
310	230-22501-20	コネクティング ロッド AY CONNECTING ROD AY	1			2436-		200
	230-22501-10	コネクティング ロッド AY CONNECTING ROD AY	1		230-22501-20	-2435		200
320	230-23001-23	コネクティング ロッド ボルト CONNECTING ROD BOLT	2			2436-		200
	230-23001-13	コネクティング ロッド ボルト CONNECTING ROD BOLT	2		230-23001-23	-2435		200
340	230-23201-03	ロッド ロック ワッシャ ROD LOCK WASHER	1			-2435		200
350	230-23301-03	ピストン ピン PISTON PIN	1			-		200

次ページへ続く→

2．クランクシャフト，ピストン・・CRANKSHAFT，PISTON

REF. NO.	部品番号 PART NUMBER	部品名称 PART NAME	個数 Q'ty	摘要 REMARKS	互換部品番号 INTERCHANGEABLE PART NUMBER	管理番号 CODE NO. FROM-TO	小売単価 UNIT PRICE	FIG. NO.
360	230-23401-03	ピストン PISTON	1	STD.		-		200
	230-23402-03	ピストン PISTON	1	オーバーサイズ 0.25MM OVER SIZE 0.25MM		-		200
	230-23403-03	ピストン PISTON	1	オーバーサイズ 0.50MM OVER SIZE 0.50MM		-		200
370	230-23501-07	ピストン リング セット PISTON RING SET	1	STD.		-		200
	230-23502-07	ピストン リング セット PISTON RING SET	1	オーバーサイズ 0.25MM OVER SIZE 0.25MM		-		200
	230-23503-07	ピストン リング セット PISTON RING SET	1	オーバーサイズ 0.50MM OVER SIZE 0.50MM		-		200
380	056-51100-10	クリップ CLIP	2			-		200

Robin®

3．インテーク，エクゾースト・・・・・・INTAKE, EXHAUST

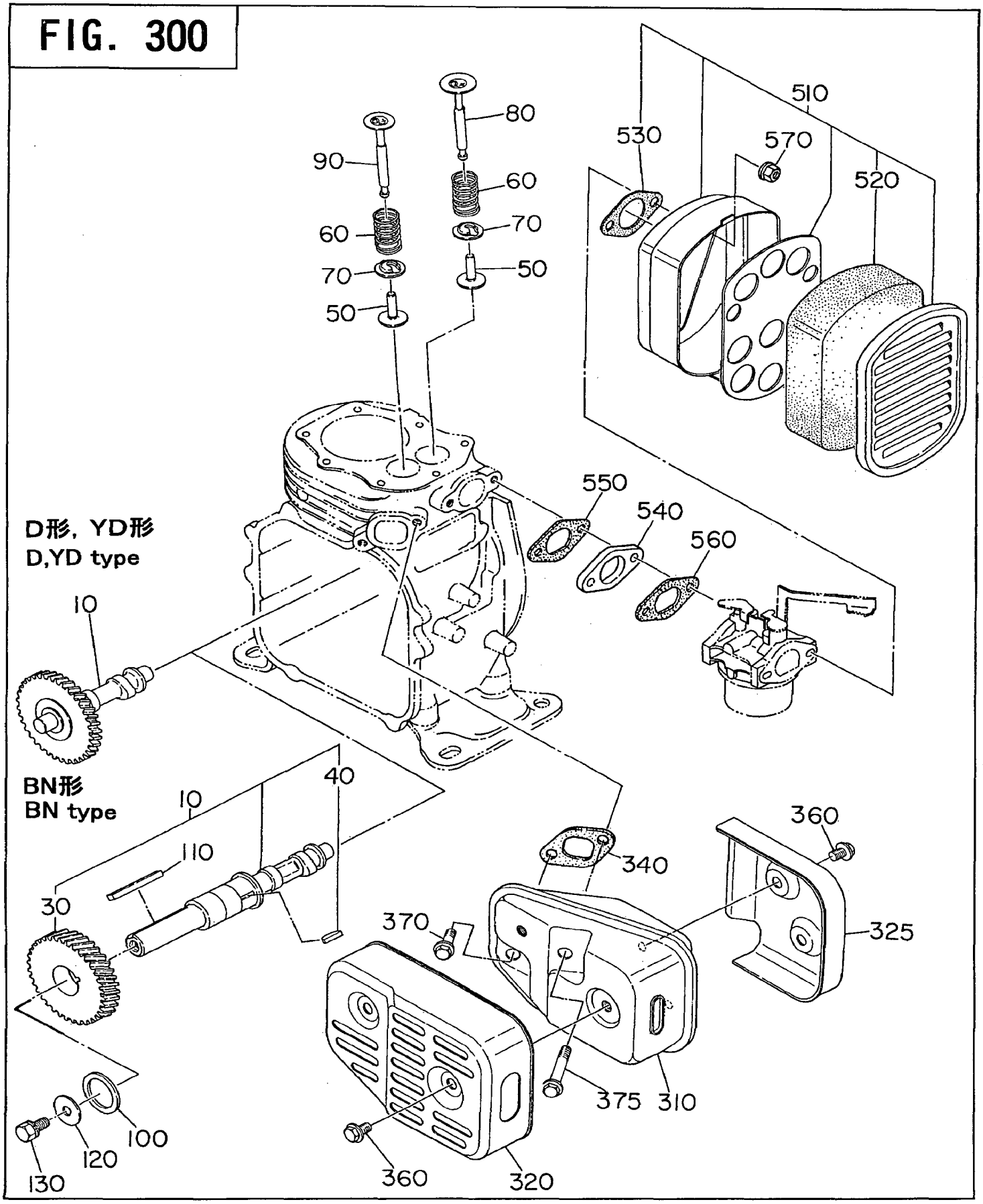

FIG. 300

BN形（1248－2435）
BN type

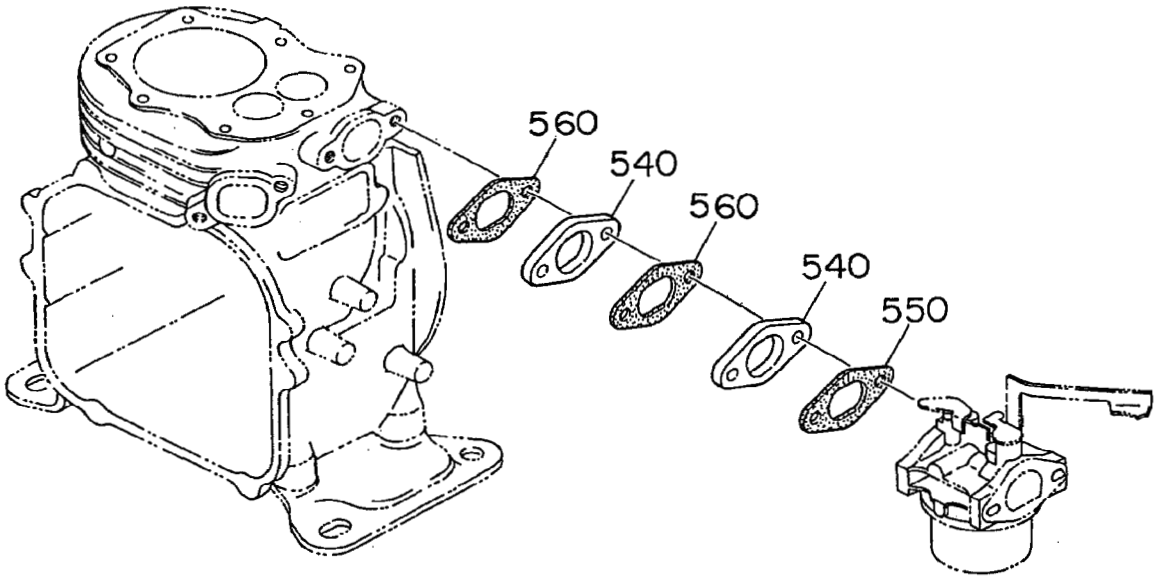

FIG. 310

エア クリーナ AY（サイクロン仕様）
AIR CLEANER AY (CYCLONE type)

YD形
YD type

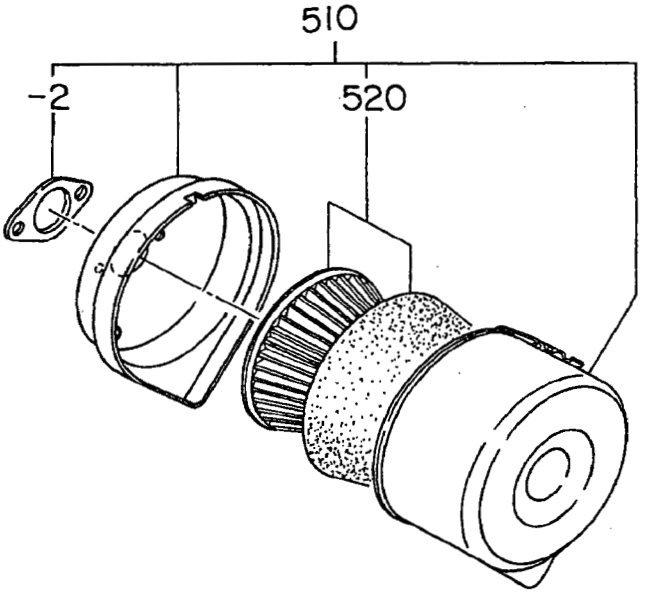

3．インテーク，エクゾースト・・・・・・INTAKE，EXHAUST

REF. NO.	部品番号 PART NUMBER	部品名称 PART NAME	個数 Q'ty	摘要 REMARKS	互換部品番号 INTERCHANGEABLE PART NUMBER	管理番号 CODE NO. FROM-TO	小売単価 UNIT PRICE	FIG. NO.
10	230-31701-03	カムシャフト CAMSHAFT	1	D,YD形 D,YD type		–		300
	230-31901-21	カムシャフト CP CAMSHAFT CP	1	BN形 BN type		–		300
30	230-33201-03	カムシャフト ギヤ CAMSHAFT GEAR	1			–		300
40	005-32042-01	ウッドラフ キー WOODRUFF KEY	1			–		300
50	230-33301-03	タペット TAPPET	2			–		300
60	230-33601-03	バルブ スプリング VALVE SPRING	2			–		300
70	230-33701-03	スプリング リテーナ SPRING RETAINER	2			–		300
80	230-33401-03	インテーク バルブ INTAKE VALVE	1			–		300
90	230-33501-13	エクゾースト バルブ EXHAUST VALVE	1			2466–		300
	230-33501-03	エクゾースト バルブ EXHAUST VALVE	1		230-33501-13	–2465		300
100	023-02001-00	スペーサ SPACER T=0.8	1	BN形 BN type 選択使用 select 1 piece only		–		300
	023-02001-10	スペーサ SPACER T=1.0	1			–		300
	023-02001-20	スペーサ SPACER T=1.2	1			–		300
110	005-30053-01	キー KEY	1	BN形 BN type	032-00500-10	–		300
120	020-00600-40	ワッシャ WASHER	1		020-00601-30	–		300
130	001-13061-80	ボルト アンド ワッシャ AY BOLT AND WASHER AY	1			–		300
310	230-30101-12	マフラ UN MUFFLER UN	1			–		300
320	230-34201-11	マフラ カバー 1 CP MUFFLER COVER 1 CP	1			–		300
325	230-34202-11	マフラ カバー 2 CP MUFFLER COVER 2 CP	1			–		300
340	230-35201-01	ガスケット CP，エクゾースト GASKET CP(EXHAUST)	1			–		300
360	011-00600-10	フランジ ボルト FLANGE BOLT	4			–		300
370	011-00601-01	フランジ ボルト FLANGE BOLT	1			–		300
375	011-00601-11	フランジ ボルト FLANGE BOLT	1			–		300
510	230-32601-10	エア クリーナ AY AIR CLEANER AY	1			–		300
	230-32801-10	エア クリーナ AY AIR CLEANER AY	1	サイクロン仕様 CYCLONE type		–		310
–2	230-32620-08	パッキン PACKING	1	サイクロン仕様 CYCLONE type		–		310
520	227-36002-03	クリーナ エレメント CLEANER ELEMENT	1			–		300
	226-32610-07	エレメント セット ELEMENT SET	1	サイクロン仕様 CYCLONE type		–		310

次ページへ続く→

3．インテーク，エクゾースト・・・・・・INTAKE，EXHAUST

REF. NO.	部品番号 PART NUMBER	部品名称 PART NAME	個数 Q'ty	摘要 REMARKS	互換部品番号 INTERCHANGEABLE PART NUMBER	管理番号 CODE NO. FROM-TO	小売単価 UNIT PRICE	FIG. NO.
530	230-36003-03	ガスケット，エア クリーナ GASKET(AIR CLEANER)	1			-		300
540	230-32902-03	インシュレータ INSULATOR	1	D,YD形 D,YD type		2436-		300
	230-32901-03	インシュレータ INSULATOR	1	D,YD形 D,YD type		-2435		300
	230-32902-03	インシュレータ INSULATOR	1	BN形 BN type		2436-		300
	230-32901-03	インシュレータ INSULATOR	2			1248-2435		300
	230-32901-03	インシュレータ INSULATOR	1			-1247		300
550	230-35901-03	ガスケット，インシュレータ GASKET (INSULATOR)	1			-		300
560	230-35902-03	ガスケット 2，インシュレータ GASKET 2(INSULATOR)	1	D,YD形 D,YD type		-		300
	230-35902-03	ガスケット 2，インシュレータ GASKET 2(INSULATOR)	1	BN形 BN type		2436-		300
	230-35902-03	ガスケット 2，インシュレータ GASKET 2(INSULATOR)	2			1248-2435		300
	230-35902-03	ガスケット 2，インシュレータ GASKET 2(INSULATOR)	1			-1247		300
570	002-38060-00	フランジ ナット FLANGE NUT	2			-		300

FIG. 400

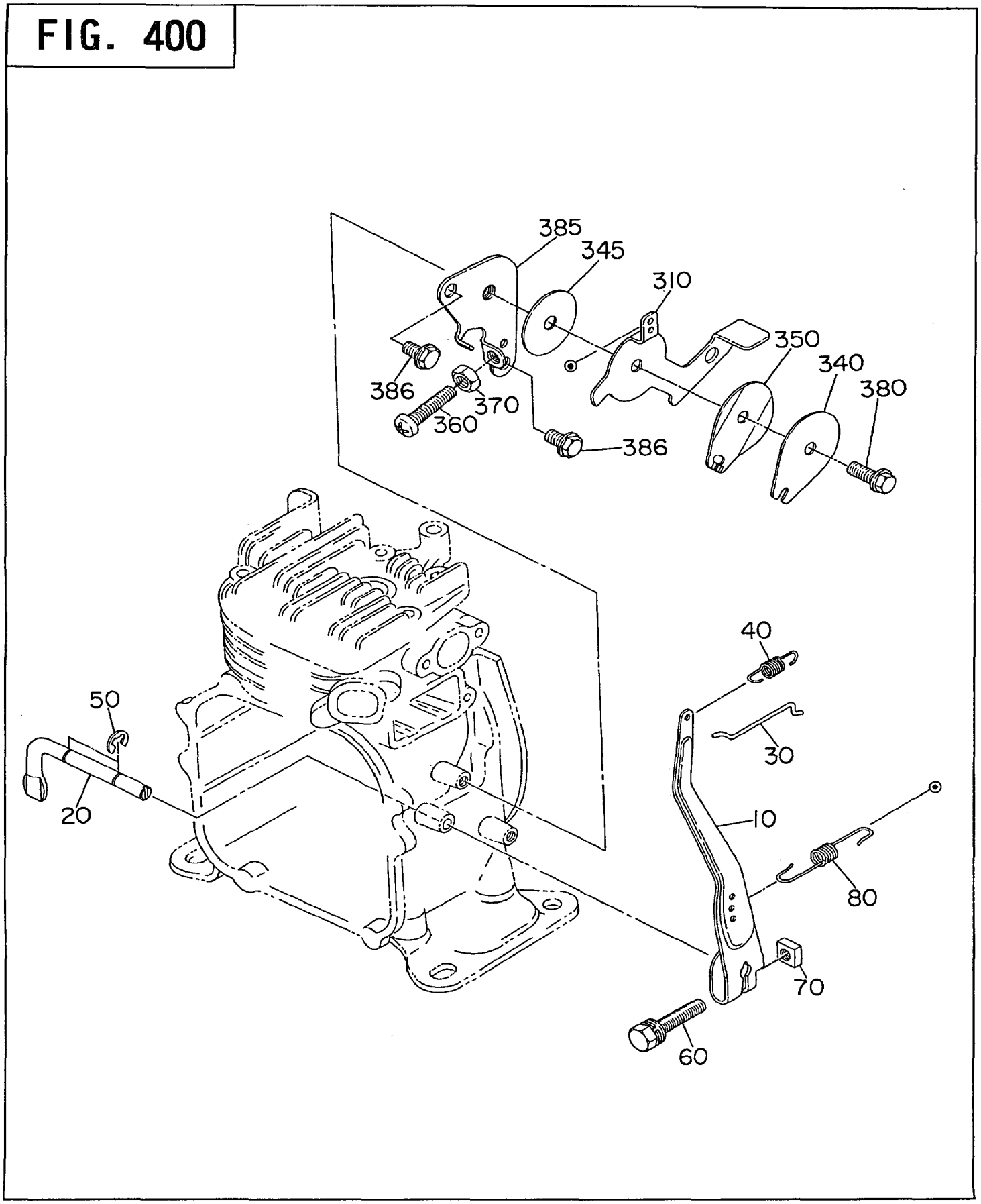

4．ガバナ，オペレーション・・・GOVERNOR，OPERATION

REF. NO.	部品番号 PART NUMBER	部品名称 PART NAME	個数 Q'ty	摘要 REMARKS	互換部品番号 INTERCHANGEABLE PART NUMBER	管理番号 CODE NO. FROM-TO	小売単価 UNIT PRICE	FIG. NO.
10	230-42301-13	ガバナ レバー GOVERNOR LEVER	1			-		400
20	230-42201-03	ガバナ シャフト GOVERNOR SHAFT	1			-		400
30	230-42701-01	ガバナ ロッド CP GOVERNOR ROD CP	1			-		400
40	230-42801-03	ロッド スプリング ROD SPRING	1			-		400
50	003-13050-00	クリップ CLIP	2			-		400
60	001-14062-50	ボルト アンド ワッシャ AY BOLT AND WASHER AY	1			-		400
70	018-60600-20	ナット NUT	1			-		400
80	230-42501-01	ガバナ スプリング CP GOVERNOR SPRING CP	1			-		400
310	230-43301-23	スピード コントロール SPEED CONTROL	1			-		400
340	227-43501-13	ストップ プレート STOP PLATE	1			2374-		400
	227-43501-01	ストップ プレート CP STOP PLATE CP	1		227-43501-13	-2373		400
345	021-70600-30	フリクション ワッシャ FRICTION WASHER	1			-		400
350	227-45002-03	スプリング ワッシャ SPRING WASHER	1			-		400
360	004-31063-00	スクリュ SCREW	1			-		400
370	002-27060-00	ナット NUT	1			-		400
380	011-00600-30	フランジ ボルト FLANGE BOLT	1			-		400
385	230-45001-11	ベース プレート CP BASE PLATE CP	1			-		400
386	011-00600-10	フランジ ボルト FLANGE BOLT	2			-		400

5. クーリング，スターティング・・・COOLING, STARTING

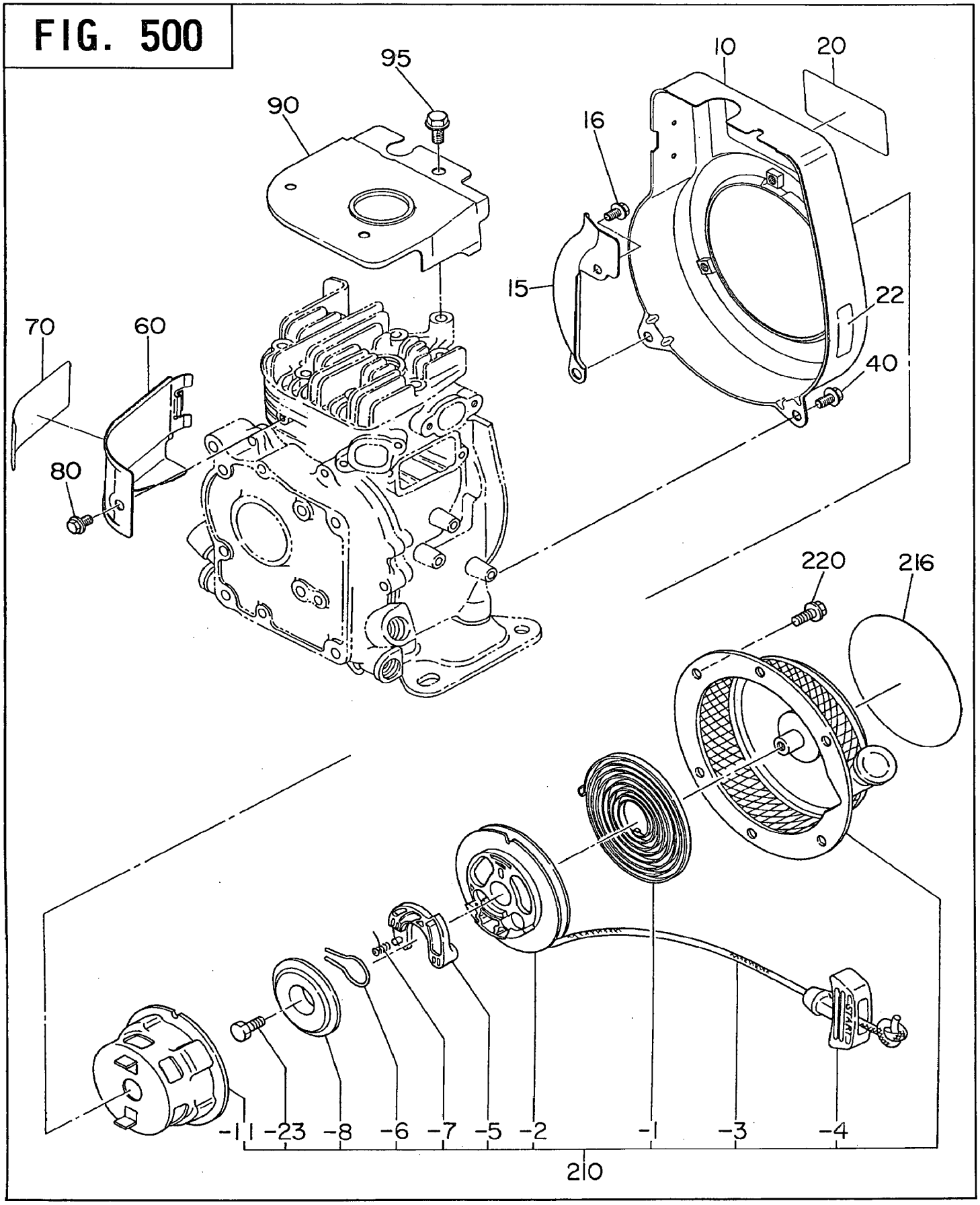

5．クーリング，スターティング・・・COOLING，STARTING

REF. NO.	部品番号 PART NUMBER	部品名称 PART NAME	個数 Q'ty	摘要 REMARKS	互換部品番号 INTERCHANGEABLE PART NUMBER	管理番号 CODE NO. FROM-TO	小売単価 UNIT PRICE	FIG. NO.
10	230-51202-01	ブロワー ハウジング CP BLOWER HOUSING CP	1	D,BN形 D,BN type		-		500
	230-51236-01	ブロワー ハウジング CP BLOWER HOUSING CP	1	YD形 YD type		-		500
15	230-55001-03	ブロワー ガイド BLOWER GUIDE	1			-		500
16	011-00600-10	フランジ ボルト FLANGE BOLT	1			-		500
20	230-91701-03	ラベル，トレード マーク LABEL(TRADE MARK)	1	D,BN形 D,BN type		-		500
	230-91720-03	ラベル，トレード マーク LABEL(TRADE MARK)	1	YD形 YD type		-		500
22	073-20048-10	ラベル，オペレーション LABEL(OPERATION)	1			3227-		500
	073-20019-90	ラベル，オペレーション LABEL(OPERATION)	1			-3226		500
40	011-00600-10	フランジ ボルト FLANGE BOLT	2			-		500
60	230-52601-03	シリンダ バッフル CYLINDER BAFFLE	1			-		500
70	230-91802-13	ラベル，エンジン ネーム LABEL(ENGINE NAME)	1	D形 D type		-		500
	230-91803-13	ラベル，エンジン ネーム LABEL(ENGINE NAME)	1	輸出 EXPORT		-		500
	230-91805-13	ラベル，エンジン ネーム LABEL(ENGINE NAME)	1	BN形 BN type		-		500
	230-91806-13	ラベル，エンジン ネーム LABEL(ENGINE NAME)	1	BN形 輸出 BN type & EXPORT		-		500
80	011-00600-10	フランジ ボルト FLANGE BOLT	1			-		500
90	230-52701-03	ヘッド カバー HEAD COVER	1			-		500
95	011-00600-30	フランジ ボルト FLANGE BOLT	1			-		500
210	230-50211-00	リコイル スタータ AY RECOIL STARTER AY	1			-		500
-1	230-50116-08	スパイラル スプリング SPIRAL SPRING	1			-		500
-2	230-50120-08	リール REEL	1			-		500
-3	230-50111-08	スタータ ロープ STARTER ROPE	1			-		500
-4	230-50100-08	スタータ ノブ STARTER KNOB	1			-		500
-5	230-50128-18	ラチェット RATCHET	1			-		500
-6	230-50131-08	フリクション スプリング FRICTION SPRING	1			-		500
-7	230-50135-08	リターン スプリング RETURN SPRING	1			-		500
-8	230-50140-18	フリクション プレート FRICTION PLATE	1			-		500
-11	230-50145-18	スターティング プーリー STARTING PULEY	1			-		500
-23	230-50150-08	ボルト BOLT	1			-		500

次ページへ続く→

5．クーリング，スターティング・・・COOLING，STARTING

REF. NO.	部品番号 PART NUMBER	部品名称 PART NAME	個数 Q'ty	摘要 REMARKS	互換部品番号 INTERCHANGEABLE PART NUMBER	管理番号 CODE NO. FROM-TO	小売単価 UNIT PRICE	FIG. NO.
216	073-20036-10	ラベル，L.O.W LABEL(L.O.W)	1	YD形 YD type		-2526		500
220	011-00600-10	フランジ ボルト FLANGE BOLT	3			-		500

Robin®

6. フューエル，ルーブリカント・・・・・FUEL, LUBRICANT

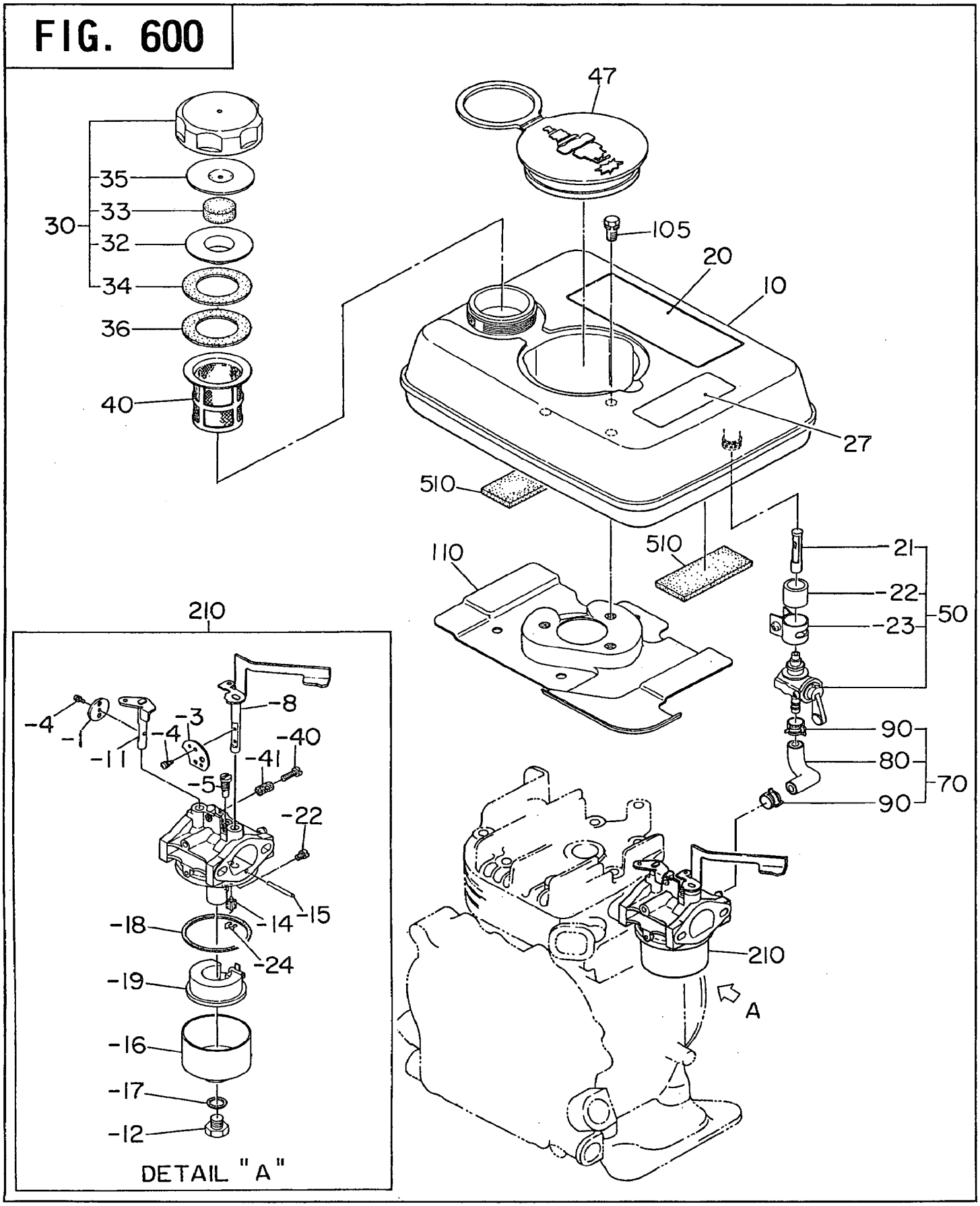

FIG. 600 キャブレータ AY CARBURETOR AY

BN形
BN type

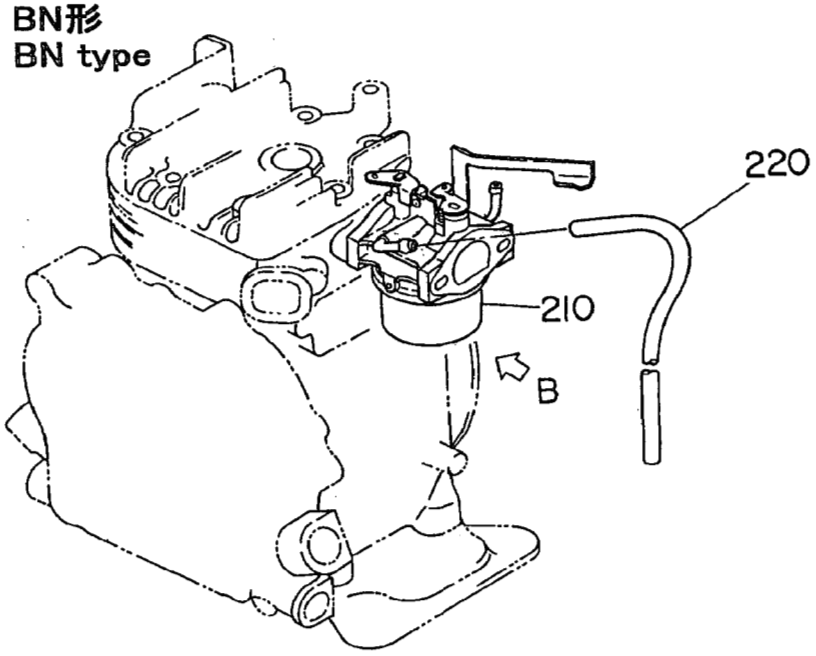

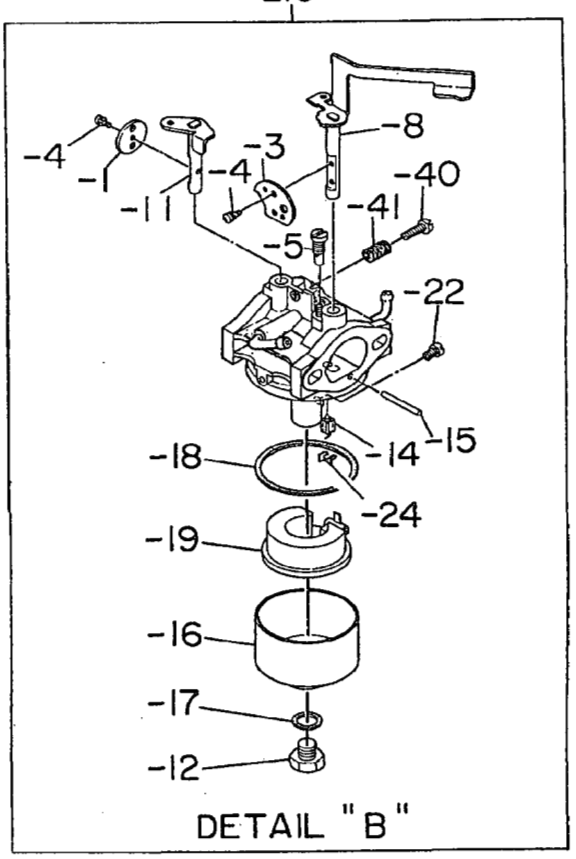

YD形
YD type

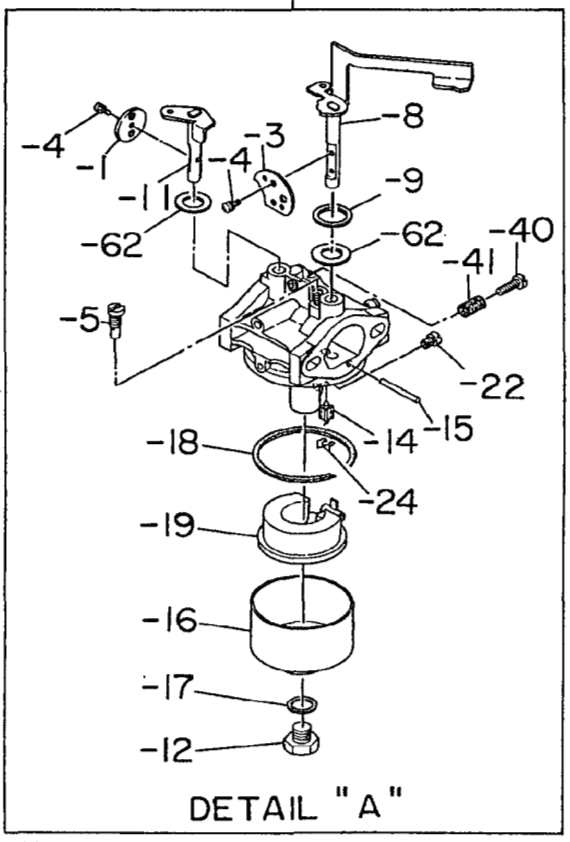

6. フューエル，ルーブリカント・・・・・FUEL, LUBRICANT

REF. NO.	部品番号 PART NUMBER	部品名称 PART NAME	個数 Q'ty	摘要 REMARKS	互換部品番号 INTERCHANGEABLE PART NUMBER	管理番号 CODE NO. FROM-TO	小売単価 UNIT PRICE	FIG. NO.
10	230-60101-02	フューエル タンク UN FUEL TANK UN	1			-		600
	230-60115-02	フューエル タンク UN FUEL TANK UN	1	YD形 YD type		-		600
20	073-20047-10	ラベル，コーション LABEL(CAUTION)	1			-		600
27	073-20039-10	ラベル，ウォーニング LABEL(WARNING)	1	YD形 YD type		-		600
30	043-04400-80	フューエルタンクキャップCP FUEL TANK CAP CP	1			1156-		600
	043-04400-60	フューエルタンクキャップCP FUEL TANK CAP CP	1			-1155		600
32	043-41800-12	インナー キャップ INNER CAP	1			-		600
33	084-12600-20	スポンジ SPONGE	1			-		600
34	021-02600-23	ガスケット，タンク キャップ GASKET(TANK CAP)	1			0487-		600
35	023-24200-12	パーティション プレート PARTITION PLATE	1			-		600
		ガスケット，コルク						

6. フューエル，ルーブリカント・・・・・FUEL, LUBRICANT

REF. NO.	部品番号 PART NUMBER	部品名称 PART NAME	個数 Q'ty	摘要 REMARKS	互換部品番号 INTERCHANGEABLE PART NUMBER	管理番号 CODE NO. FROM-TO	小売単価 UNIT PRICE	FIG. NO.
210	230-62301-00	キャブレータ AY CARBURETOR AY	1	D形 D type		–		600
	230-62313-00	キャブレータ AY CARBURETOR AY	1	BN形 BN type		1248–		600
	230-62301-00	キャブレータ AY CARBURETOR AY	1	BN形 BN type		–1247		600
	230-62318-00	キャブレータ AY CARBURETOR AY	1	YD形 YD type		–		600
-1	230-62536-08	スロットル バルブ THROTTLE VALVE	1			–		600
-3	230-62525-08	チョーク バルブ CHOKE VALVE	1			–		600
-4	237-62451-08	スクリュ SCREW	3			–		600
-5	209-62421-08	パイロット ジェット PILOT JET	1			–		600
-8	230-62520-08	シャフト AY, チョーク SHAFT AY (CHOKE)	1			–		600
-9	230-62582-08	パッキン PACKING	1	YD形 YD type		–		600
-11	230-62530-08	シャフト AY, スロットル SHAFT AY (THROTTLE)	1			–		600
	230-62532-08	シャフト AY, スロットル SHAFT AY (THROTTLE)	1	YD形 YD type		–		600
-12	129-62351-08	ボルト BOLT	1			–		600
-14	226-62500-08	ニードル バルブ AY NEEDLE VALVE AY	1			–		600
-15	214-62515-08	ピン PIN	1			–		600
-16	230-62550-08	フロート チャンバ ボディ FLOAT CHAMBER BODY	1			–		600
-17	209-62345-08	インサート ワッシャ INSERT WASHER	1			–		600
-18	230-62540-08	パッキン PACKING	1			–		600
-19	230-62506-08	フロート AY FLOAT AY	1			–		600
-22	106-62403-08	メーン ジェット MAIN JET	1			–		600
-24	226-62701-08	クリップ CLIP	1			–		600
-40	209-62352-08	スクリュ SCREW	1			–		600
-41	206-62446-08	スプリング SPRING	1			–		600
-62	230-62581-18	シール SEAL	2	YD形 YD type		–		600
220	230-68507-03	パイプ, エアベント PIPE(AIR VENT)	1	BN形 BN type		–		600
510	230-65501-03	フェルト FELT	2			–		600

FIG. 700

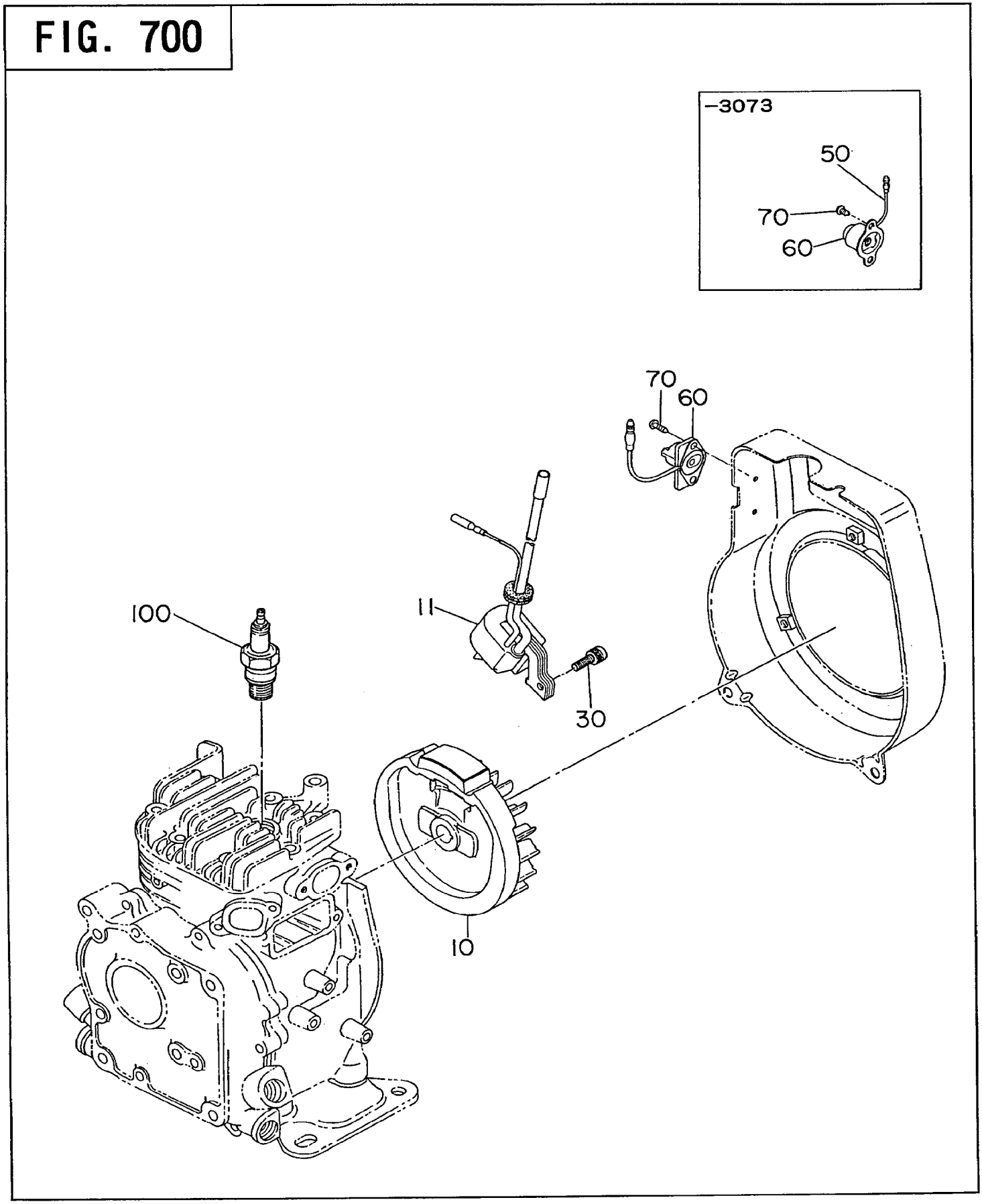

FIG. 700 マグネト (−3648) MAGNETO

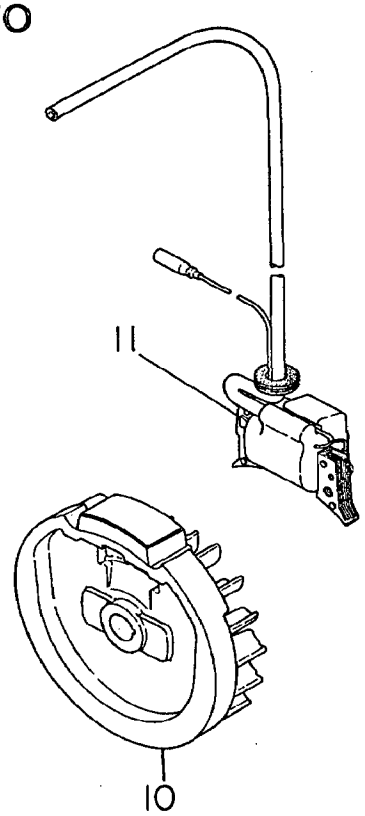

—参考— 旧タイプ マグネト
— reference —OLD type MAGNETO

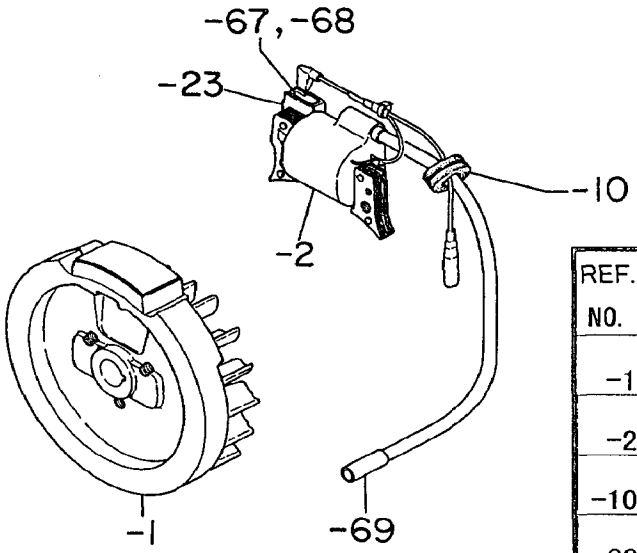

REF. NO.	部品番号 PART NUMBER	部品名称 PART NAME	個数 Q'ty
-1	230-70120-08	フライホイール FLYWHEEL	1
-2	230-70130-08	イグニッション コイル CP IGNITION COIL CP	1
-10	230-70245-08	グロメット GROMMET	1
-23	230-70246-08	ユニット CP UNIT CP	1
-67	230-70247-08	プレート PLATE	1
-68	230-71230-08	タッピング スクリュ TAPPING SCREW	1
-69	230-70235-08	プラグ ターミナル PLUG TERMINAL	1

FIG. 760 オイルセンサー OIL SENSOR

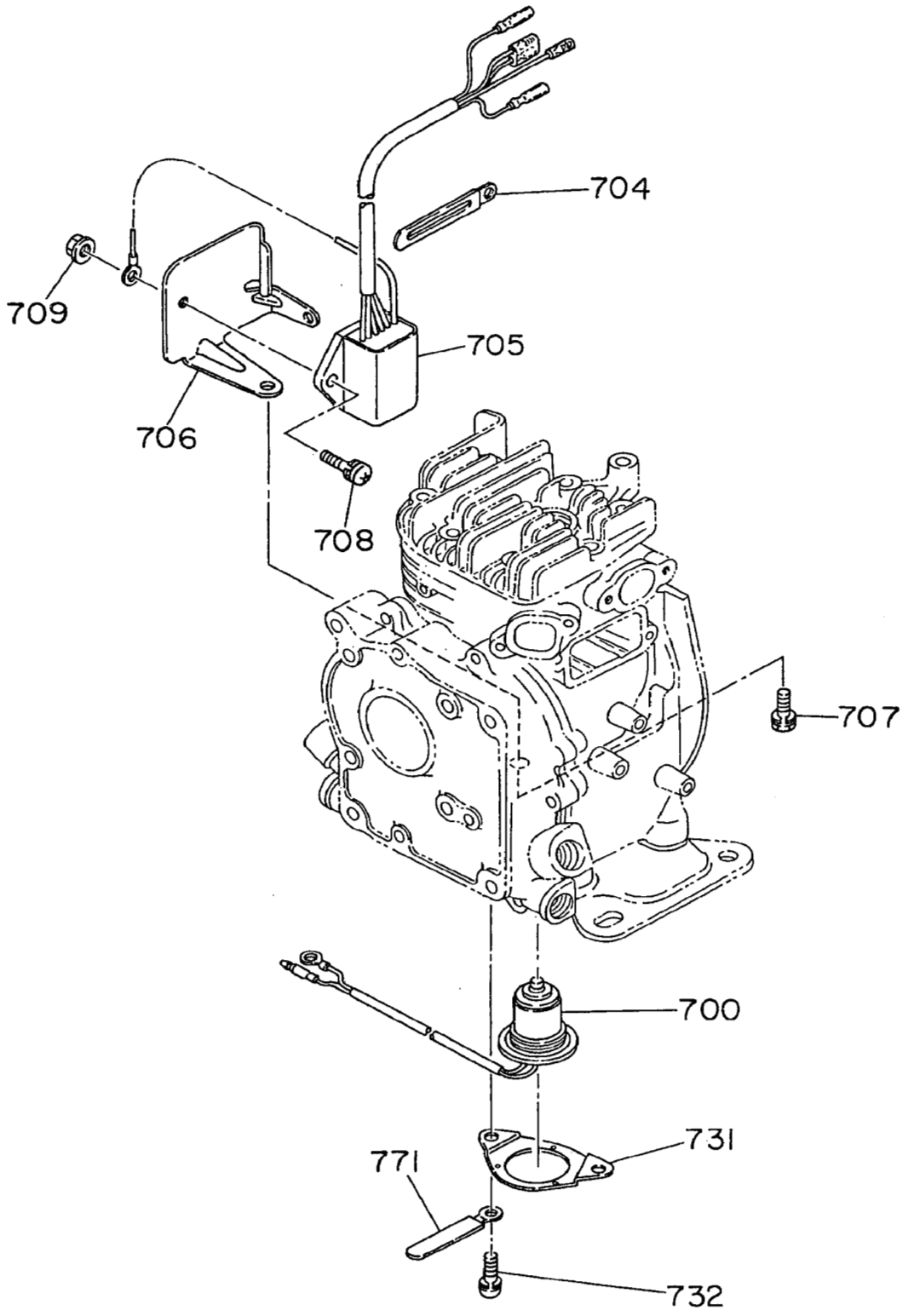

7. エレクトリック デバイス・・・・・・ELECTRIC DEVICE

REF. NO.	部品番号 PART NUMBER	部品名称 PART NAME	個数 Q'ty	摘要 REMARKS	互換部品番号 INTERCHANGEABLE PART NUMBER	管理番号 CODE NO. FROM-TO	小売単価 UNIT PRICE	FIG. NO.
10	230-70208-31	フライホイール FLYWHEEL	1			3685-		700
	230-70208-21	フライホイール FLYWHEEL	1			2527-3684		700
	230-70208-11	フライホイール FLYWHEEL	1			1979-2526		700
	230-70208-01	フライホイール FLYWHEEL	1			1918-1978		700
	230-70202-11	フライホイール FLYWHEEL	1			-1917		700
11	230-70201-31	イグニッション コイル CP IGNITION COIL CP	1			3685-		700
	230-70201-21	イグニッション コイル CP IGNITION COIL CP	1			-3684		700
30	001-17062-50	ボルト アンド ワッシャ AY BOLT AND WASHER AY	2			-		700
50	214-73201-01	ワイヤ 1 CP WIRE 1 CP	1			-3073		700
60	066-00003-61	スイッチ AY SITCH AY	1			3532-		700
	066-00003-60	スイッチ AY SITCH AY	1			3074-3531		700
	066-20000-11	ストップ ボタン STOP BUTTON	1			-3073		700
70	015-00400-90	タッピング スクリュ TAPPING SCREW	2			3074-		700
	015-00400-10	タッピング スクリュ TAPPING SCREW	2			-3073		700
100	065-01403-70	スパーク プラグ SPARK PLUG	1	NGK BM4A		-		700
	065-01415-17	スパーク プラグ SPARK PLUG	1	CHAMPION CJ14		-		700
700	230-76301-11	オイルセンサ CP OIL SENSOR CP	1	YD形 YD type		-		760
704	056-60002-50	クランプ CLAMP	1			-		760
705	KU3-11041-01	コントロール C/U CP FLOAT C/U CP	1			2617-		760
	230-76202-12	コントローラ UN CONTROLLER UN	1			-2616		760
706	230-78301-11	ブラケット CP BRACKET CP	1			3470-		760
	230-78301-01	ブラケット CP BRACKET CP	1			-3469		760
707	001-11061-20	ボルト アンド ワッシャ AY BOLT AND WASHER AY	1			-		760
708	004-36061-60	スクリュ アンド ワッシャ AY SCREW AND WASHER AY	1			2709-		760
	004-36062-00	スクリュ アンド ワッシャ AY SCREW AND WASHER AY	1		004-35062-00	-2708		760
709	002-38060-00	フランジ ナット FLANGE NUT	1			-2708		760
731	230-75801-03	センサ リテーナ SENSOR RETAINER	1			-		760
732	004-35061-00	スクリュ アンド ワッシャ AY SCREW AND WASHER AY	2			-		760

次ページへ続く→

7. エレクトリック デバイス・・・・・・ELECTRIC DEVICE

REF. NO.	部品番号 PART NUMBER	部品名称 PART NAME	個数 Q'ty	摘要 REMARKS	互換部品番号 INTERCHANGEABLE PART NUMBER	管理番号 CODE NO. FROM-TO	小売単価 UNIT PRICE	FIG. NO.
771	226-75101-03	クランプ CLAMP	1	YD形 YD type		-		760

Robin®

FIG. 900

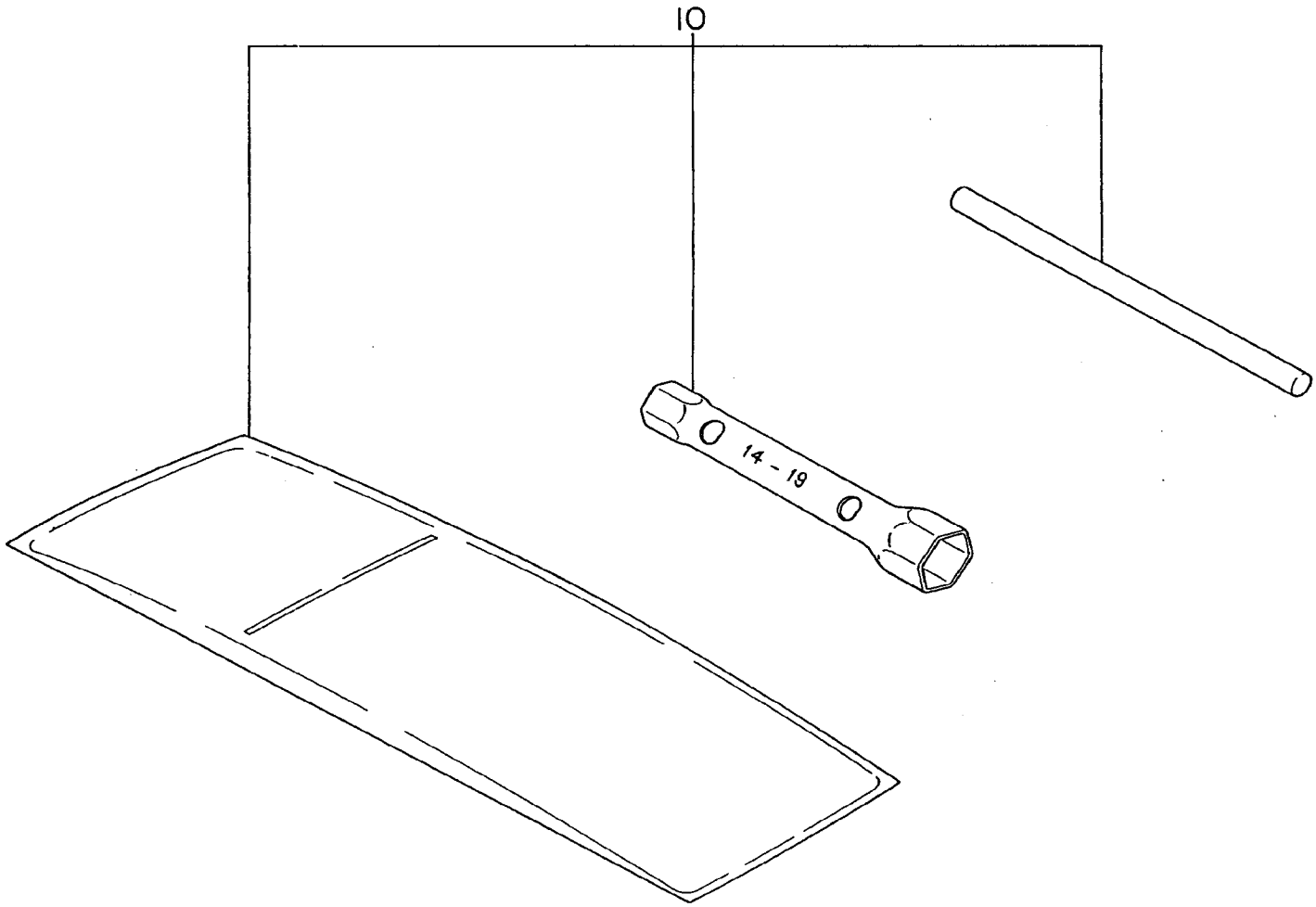

9. アクセサリーズ・・・・・・ACCESSORIES

REF. NO.	部品番号 PART NUMBER	部品名称 PART NAME	個数 Q'ty	摘要 REMARKS	互換部品番号 INTERCHANGEABLE PART NUMBER	管理番号 CODE NO. FROM-TO	小売単価 UNIT PRICE	FIG. NO.
10	226-90307-10	アクセサリ ツール キット ACCESSORY TOOL KIT	1	D,BN形 D,BN type		–		900

部品番号インデックス

部品番号インデックスリスト・・PART NUMBER INDEX LIST

部品番号 PART NUMBER	部品名称 PART NAME	FIG. NO.	REF. NO.
001-11061-20	ボルト アンド ワッシャ AY BOLT AND WASHER AY	760	707
001-13061-40	ボルト アンド ワシャ AY BOLT AND WASHER AY	600	105
001-13061-80	ボルト アンド ワッシャ AY BOLT AND WASHER AY	200	100
001-13061-80	ボルト アンド ワッシャ AY BOLT AND WASHER AY	300	130
001-13062-50	ボルト アンド ワッシャ AY BOLT AND WASHER AY	100	300
001-13081-80	ボルト アンド ワッシャ AY BOLT AND WASHER AY	100	160
001-14062-50	ボルト アンド ワッシャ AY BOLT AND WASHER AY	400	60
001-17062-50	ボルト アンド ワッシャ AY BOLT AND WASHER AY	700	30
002-18120-00	ナット NUT	200	50
002-27060-00	ナット NUT	400	370
002-38060-00	フランジ ナット FLANGE NUT	300	570
002-38060-00	フランジ ナット FLANGE NUT	760	709
003-13050-00	クリップ CLIP	400	50
003-20120-00	スプリング ワッシャ SPRIG WASHER	200	60
004-31063-00	スクリュ SCREW	400	360
004-35061-00	スクリュ アンド ワッシャ AY SCREW AND WASHER AY	760	732
004-36061-60	スクリュ アンド ワッシャ AY SCREW AND WASHER AY	760	708
004-36062-00	スクリュ アンド ワッシャ AY SCREW AND WASHER AY	760	708
005-30053-01	キー KEY	200	80
005-30053-01	キー KEY	300	110
005-32031-01	ウッドラフ キー WOODRUFF KEY	200	30
005-32031-01	ウッドラフ キー WOODRUFF KEY	200	70
005-32042-01	ウッドラフ キー WOODRUFF KEY	300	40
010-00602-10	ボルト BOLT	100	640
010-50601-60	スタッド STUD	100	70
010-50602-30	スタッド STUD	100	70
011-00600-10	フランジ ボルト FLANGE BOLT	300	360
011-00600-10	フランジ ボルト FLANGE BOLT	400	386
011-00600-10	フランジ ボルト FLANGE BOLT	500	16
011-00600-10	フランジ ボルト FLANGE BOLT	500	40
011-00600-10	フランジ ボルト FLANGE BOLT	500	80
011-00600-10	フランジ ボルト FLANGE BOLT	500	220

部品番号 PART NUMBER	部品名称 PART NAME	FIG. NO.	REF. NO.
011-00600-20	フランジ ボルト FLANGE BOLT	100	860
011-00600-30	フランジ ボルト FLANGE BOLT	400	380
011-00600-30	フランジ ボルト FLANGE BOLT	500	95
011-00600-90	フランジ ボルト FLANGE BOLT	100	630
011-00601-01	フランジ ボルト FLANGE BOLT	300	370
011-00601-11	フランジ ボルト FLANGE BOLT	300	375
015-00400-10	タッピング スクリュ TAPPING SCREW	700	70
015-00400-90	タッピング スクリュ TAPPING SCREW	700	70
018-60600-20	ナット NUT	400	70
020-00600-40	ワッシャ WASHER	200	90
020-00600-40	ワッシャ WASHER	300	120
021-02600-23	ガスケット, タンク キャップ GASKET(TANK CAP)	600	34
021-11400-20	ガスケット GASKET	100	90
021-31600-10	ガスケット GASKET	100	280
021-31600-20	ガスケット GASKET	100	280
021-33100-10	ガスケット, コルク GASKET(CORK)	600	36
021-70600-30	フリクション ワッシャ FRICTION WASHER	400	345
023-01700-20	スペーサ SPACER T=0.8	200	40
023-01700-30	スペーサ SPACER T=1.0	200	40
023-01700-40	スペーサ SPACER T=1.2	200	40
023-02001-00	スペーサ SPACER T=0.8	200	40
023-02001-00	スペーサ SPACER T=0.8	300	100
023-02001-10	スペーサ SPACER T=1.0	200	40
023-02001-10	スペーサ SPACER T=1.0	300	100
023-02001-20	スペーサ SPACER T=1.2	200	40
023-02001-20	スペーサ SPACER T=1.2	300	100
023-24200-12	パーティション プレート PARTITION PLATE	600	35
031-00600-20	ダウエル ピン DOWEL PIN	100	50
040-11400-30	プラグ PLUG	100	80
043-04400-60	フューエルタンクキャップCP FUEL TANK CAP CP	600	30
043-04400-80	フューエルタンクキャップCP FUEL TANK CAP CP	600	30
043-41800-12	インナー キャップ INNER CAP	600	32

部品番号インデックスリスト・・PART NUMBER INDEX LIST

部品番号 PART NUMBER	部品名称 PART NAME	FIG. NO.	REF. NO.
044-01700-20	オイル シール OIL SEAL	100	30
044-02000-70	オイル シール OIL SEAL	100	30
044-02000-70	オイル シール OIL SEAL	100	220
056-10800-20	ホース クランプ HOSE CLAMP	600	90
056-51100-10	クリップ CLIP	200	380
056-60002-50	クランプ CLAMP	760	704
060-01700-30	ボール ベアリング BALL BEARING	100	40
060-01700-30	ボール ベアリング BALL BEARING	100	235
060-02001-00	ボール ベアリング BALL BEARING	100	40
060-02001-00	ボール ベアリング BALL BEARING	100	230
064-14200-40	フューエル フィルタ FUEL FILTER	600	40
064-20044-02	フューエル ストレーナ AY FUEL STRAINER AY	600	50
064-20044-20	フィルタ FILTER	600	50 -21
064-20044-60	ホースバンド AY HOSE BAND AY	600	50 -23
064-20044-90	ジョイント パイプ JOINT PIPE	600	50 -22
065-01403-70	スパーク プラグ SPARK PLUG	700	100
065-01415-17	スパーク プラグ SPARK PLUG	700	100
066-00003-60	スイッチ AY SITCH AY	700	60
066-00003-61	スイッチ AY SITCH AY	700	60
066-20000-11	ストップ ボタン STOP BUTTON	700	60
073-20019-90	ラベル, オペレーション LABEL(OPERATION)	500	22
073-20036-10	ラベル, L.O.W LABEL(L.O.W)	500	216 216
073-20039-10	ラベル, ウォーニング LABEL(WARNING)	600	27
073-20047-10	ラベル, コーション LABEL(CAUTION)	600	20
073-20048-10	ラベル, オペレーション LABEL(OPERATION)	500	22
084-12600-20	スポンジ SPONGE	600	33
085-10800-00	ラバー パイプ RUBBER PIPE	100	850
106-62403-08	メーン ジェット MAIN JET	600	210 -22
129-62351-08	ボルト BOLT	600	210 -12
205-41901-03	ガバナ スリーブ GOVERNOR SLEAVE	100	260
206-62446-08	スプリング SPRING	600	210 -41
209-62345-08	インサート ワッシャ INSERT WASHER	600	210 -17

部品番号 PART NUMBER	部品名称 PART NAME	FIG. NO.	REF. NO.
209-62352-08	スクリュ SCREW	600	210 -40
209-62421-08	パイロット ジェット PILOT JET	600	210 -5
214-62515-08	ピン PIN	600	210 -15
214-73201-01	ワイヤ 1 CP WIRE 1 CP	700	50
226-32610-07	エレメント セット ELEMENT SET	310	520
226-62500-08	ニードル バルブ AY NEEDLE VALVE AY	600	210 -14
226-62701-08	クリップ CLIP	600	210 -24
226-75101-03	クランプ CLAMP	760	771
226-90307-10	アクセサリ ツール キット ACCESSORY TOOL KIT	900	10
227-36002-03	クリーナ エレメント CLEANER ELEMENT	300	520
227-43501-01	ストップ プレート CP STOP PLATE CP	400	340
227-43501-13	ストップ プレート STOP PLATE	400	340
227-45002-03	スプリング ワッシャ SPRING WASHER	400	350
230-10101-21	クランクケース CP CRANKCASE CP	100	10
230-10101-31	クランクケース CP CRANKCASE CP	100	10
230-10102-31	クランクケース CP CRANKCASE CP	100	10
230-10102-41	クランクケース CP CRANKCASE CP	100	10
230-10105-01	クランクケース CP CRANKCASE CP	100	10
230-10105-11	クランクケース CP CRANKCASE CP	100	10
230-10105-21	クランクケース CP CRANKCASE CP	100	10
230-10901-11	メーン ベアリング カバー CP MAIN BEARING COVER CP	100	210
230-11001-11	メーン ベアリング カバー CP MAIN BEARING COVER CP	100	210
230-11001-21	メーン ベアリング カバー CP MAIN BEARING COVER CP	100	210
230-11001-31	メーン ベアリング カバー CP MAIN BEARING COVER CP	100	210
230-11003-21	メーン ベアリング カバー CP MAIN BEARING COVER CP	100	210
230-11003-31	メーン ベアリング カバー CP MAIN BEARING COVER CP	100	210
230-13001-03	シリンダ ヘッド CYLINDER HEAD	100	610
230-13401-01	ベース CP BASE CP	100	150
230-14202-03	バルブ ガイド VALVE GUIDE	100	20
230-14301-01	タペット カバー CP TAPPET COVER CP	100	810
230-14401-01	ブリーザ プレート CP BREATHER PLATE CP	100	820
230-15001-01	ガスケット CP, ヘッド GASKET CP(HEAD)	100	620

部品番号インデックスリスト・・PART NUMBER INDEX LIST

部品番号 PART NUMBER	部品名称 PART NAME	FIG. NO.	REF. NO.
230-16001-03	ガスケット,ベアリングカバー GASKET(BEARINGCOVER)	100	290
230-16006-03	ガスケット, タペット カバー GASKET(TAPPET COVER)	100	830
230-16007-03	ガスケット, ブリーザ GASKET(BREATHER)	100	840
230-20101-01	クランクシャフト CP CRANKSHAFT CP	200	10
230-20101-11	クランクシャフト CP CRANKSHAFT CP	200	10
230-20101-21	クランクシャフト CP CRANKSHAFT CP	200	10
230-20201-01	クランクシャフト CP CRANKSHAFT CP	200	10
230-20201-11	クランクシャフト CP CRANKSHAFT CP	200	10
230-20201-21	クランクシャフト CP CRANKSHAFT CP	200	10
230-20701-11	クランクシャフト CP CRANKSHAFT CP	200	10
230-20701-21	クランクシャフト CP CRANKSHAFT CP	200	10
230-22301-03	クランクシャフト ギヤ CRANKSHAFT GEAR	200	20
230-22501-10	コネクティング ロッド AY CONNECTING ROD AY	200	310
230-22501-20	コネクティング ロッド AY CONNECTING ROD AY	200	310
230-23001-13	コネクティング ロッド ボルト CONNECTING ROD BOLT	200	320
230-23001-23	コネクティング ロッド ボルト CONNECTING ROD BOLT	200	320
230-23201-03	ロッド ロック ワッシャ ROD LOCK WASHER	200	340
230-23301-03	ピストン ピン PISTON PIN	200	350
230-23401-03	ピストン PISTON	200	360
230-23402-03	ピストン PISTON	200	360
230-23403-03	ピストン PISTON	200	360
230-23501-07	ピストン リング セット PISTON RING SET	200	370
230-23502-07	ピストン リング セット PISTON RING SET	200	370
230-23503-07	ピストン リング セット PISTON RING SET	200	370
230-30101-12	マフラ UN MUFFLER UN	300	310
230-31701-03	カムシャフト CAMSHAFT	300	10
230-31901-21	カムシャフト CP CAMSHAFT CP	300	10
230-32601-10	エア クリーナ AY AIR CLEANER AY	300	510
230-32620-08	パッキン PACKING	310	510 -2
230-32801-10	エア クリーナ AY AIR CLEANER AY	310	510
230-32901-03	インシュレータ INSULATOR	300	540
230-32902-03	インシュレータ INSULATOR	300	540

部品番号 PART NUMBER	部品名称 PART NAME	FIG. NO.	REF. NO.
230-33201-03	カムシャフト ギヤ CAMSHAFT GEAR	300	30
230-33301-03	タペット TAPPET	300	50
230-33401-03	インテーク バルブ INTAKE VALVE	300	80
230-33501-03	エクゾースト バルブ EXHAUST VALVE	300	90
230-33501-13	エクゾースト バルブ EXHAUST VALVE	300	90
230-33601-03	バルブ スプリング VALVE SPRING	300	60
230-33701-03	スプリング リテーナ SPRING RETAINER	300	70
230-34201-11	マフラ カバー 1 CP MUFFLER COVER 1 CP	300	320
230-34202-11	マフラ カバー 2 CP MUFFLER COVER 2 CP	300	325
230-35201-01	ガスケット CP, エクゾースト GASKET CP(EXHAUST)	300	340
230-35901-03	ガスケット, インシュレータ GASKET (INSULATOR)	300	550
230-35902-03	ガスケット 2, インシュレータ GASKET 2(INSULATOR)	300	560
230-36003-03	ガスケット, エア クリーナ GASKET(AIR CLEANER)	300	530
230-42201-03	ガバナ シャフト GOVERNOR SHAFT	400	20
230-42301-13	ガバナ レバー GOVERNOR LEVER	400	10
230-42501-01	ガバナ スプリング CP GOVERNOR SPRING CP	400	80
230-42701-01	ガバナ ロッド CP GOVERNOR ROD CP	400	30
230-42801-03	ロッド スプリング ROD SPRING	400	40
230-43301-23	スピード コントロール SPEED CONTROL	400	310
230-45001-11	ベース プレート CP BASE PLATE CP	400	385
230-45003-01	ガバナ ギヤ CP GOVERNOR GEAR CP	100	250
230-50100-08	スタータ ノブ STARTER KNOB	500	210 -4
230-50111-08	スタータ ロープ STARTER ROPE	500	210 -3
230-50116-08	スパイラル スプリング SPIRAL SPRING	500	210 -1
230-50120-08	リール REEL	500	210 -2
230-50128-18	ラチェット RATCHET	500	210 -5
230-50131-08	フリクション スプリング FRICTION SPRING	500	210 -6
230-50135-08	リターン スプリング RETURN SPRING	500	210 -7
230-50140-18	フリクション プレート FRICTION PLATE	500	210 -8
230-50145-18	スターティング プーリー STARTING PULEY	500	210 -11
230-50150-08	ボルト BOLT	500	210 -23
230-50211-00	リコイル スタータ AY RECOIL STARTER AY	500	210

部品番号インデックスリスト・・PART NUMBER INDEX LIST

部品番号 PART NUMBER	部品名称 PART NAME	FIG. NO.	REF. NO.
	ブロワー ハウジング CP		
230-51202-01	BLOWER HOUSING CP	500	10
	ブロワー ハウジング CP		
230-51236-01	BLOWER HOUSING CP	500	10
	シリンダバッフル		
230-52601-03	CYLINDER BAFFLE	500	60
	ヘッド カバー		
230-52701-03	HEAD COVER	500	90
	ブロワー ガイド		
230-55001-03	BLOWER GUIDE	500	15
	フューエル タンク UN		
230-60101-02	FUEL TANK UN	600	10
	フューエル タンク UN		
230-60115-02	FUEL TANK UN	600	10
	フューエルタンクブラケット CP		
230-61601-11	FUEL TANK BRACKET CP	600	110
	キャブレータ AY		
230-62301-00	CARBURETOR AY	600	210
	キャブレータ AY		
230-62313-00	CARBURETOR AY	600	210
	キャブレータ AY		
230-62318-00	CARBURETOR AY	600	210
	フロート AY		
230-62506-08	FLOAT AY	600	210 -19
	シャフト AY, チョーク		
230-62520-08	SHAFT AY (CHOKE)	600	210 -8
	チョーク バルブ		
230-62525-08	CHOKE VALVE	600	210 -3
	シャフト AY, スロットル		
230-62530-08	SHAFT AY (THROTTLE)	600	210 -11
	シャフト AY, スロットル		
230-62532-08	SHAFT AY (THROTTLE)	600	210 -11
	スロットル バルブ		
230-62536-08	THROTTLE VALVE	600	210 -1
	パッキン		
230-62540-08	PACKING	600	210 -18
	フロート チャンバ ボディ		
230-62550-08	FLOAT CHAMBER BODY	600	210 -16
	シール		
230-62581-18	SEAL	600	210 -62
	パッキン		
230-62582-08	PACKING	600	210 -9
	フューエル パイプ CP		
230-62601-01	FUEL PIPE CP	600	70
	フューエル パイプ CP		
230-62606-01	FUEL PIPE CP	600	70
	オイル ゲージ		
230-63601-03	OIL GAUGE	100	270
	オイル ゲージ		
230-63601-13	OIL GAUGE	100	270
	フェルト		
230-65501-03	FELT	600	510
	プラグ カバー		
230-66001-03	PLUG COVER	600	47
	ラバー パイプ		
230-68001-03	RUBBER PIPE	600	80
	ラバー パイプ		
230-68002-03	RUBBER PIPE	600	80
	パイプ, エアベント		
230-68507-03	PIPE(AIR VENT)	600	220
	イグニッション コイル CP		
230-70201-21	IGNITION COIL CP	700	11
	イグニッション コイル CP		
230-70201-31	IGNITION COIL CP	700	11

部品番号 PART NUMBER	部品名称 PART NAME	FIG. NO.	REF. NO.
	フライホイール		
230-70202-11	FLYWHEEL	700	10
	フライホイール		
230-70208-01	FLYWHEEL	700	10
	フライホイール		
230-70208-11	FLYWHEEL	700	10
	フライホイール		
230-70208-21	FLYWHEEL	700	10
	フライホイール		
230-70208-31	FLYWHEEL	700	10
	センサ リテーナ		
230-75801-03	SENSOR RETAINER	760	731
	コントローラ UN		
230-76202-12	CONTROLLER UN	760	705
	オイルセンサ CP		
230-76301-11	OIL SENSOR CP	760	700
	ブラケット CP		
230-78301-01	BRACKET CP	760	706
	ブラケット CP		
230-78301-11	BRACKET CP	760	706
	ラベル, トレード マーク		
230-91701-03	LABEL(TRADE MARK)	500	20
	ラベル, トレード マーク		
230-91720-03	LABEL(TRADE MARK)	500	20
	ラベル, エンジン ネーム		
230-91802-13	LABEL(ENGINE NAME)	500	70
	ラベル, エンジン ネーム		
230-91803-13	LABEL(ENGINE NAME)	500	70
	ラベル, エンジン ネーム		
230-91805-13	LABEL(ENGINE NAME)	500	70
	ラベル, エンジン ネーム		
230-91806-13	LABEL(ENGINE NAME)	500	70
	ガスケット セット		
230-99001-07	GASKET SET	100	960
	スクリュ		
237-62451-08	SCREW	600	210 -4
	コントロール C/U CP		
KU3-11041-01	FLOAT C/U CP	760	705

富士重工業株式会社

産業機器事業本部

サ ー ビ ス 部
部品営業グループ　〒364 - 8511　埼玉県北本市朝日4—410
TEL　0485—93—7779
FAX　0485—93—7797

FUJI HEAVY INDUSTRIES LTD.

Industrial Products Div.
Overseas Sales Dept.
2ND SUBARUBLDG, 1 - 1CHOUME, MIYAHARA - CHO,
OMIYA - SHI, SAITAMA 330 - 0038, JAPAN
PHONE; (OMIYA 048) 653 - 5811
FACSIMILE; (OMIYA 048) 653 - 5691

FEBRUARY 1999
printed in japan
2 - 2000