PARTS CATALOG

ロビンエンジン
Robin Engines

Model

EY15-2B

BUNTON
(株)土屋機械製作所

PRODUCT NO.	EY152BB7000(国内向) EY152BB7010(輸出向)

800745

FUJI HEAVY INDUSTRIES LTD.
富士重工業株式会社

ISSUE	EMD – EP5362
ISSUE DATE	APR.1991

Fig. 100

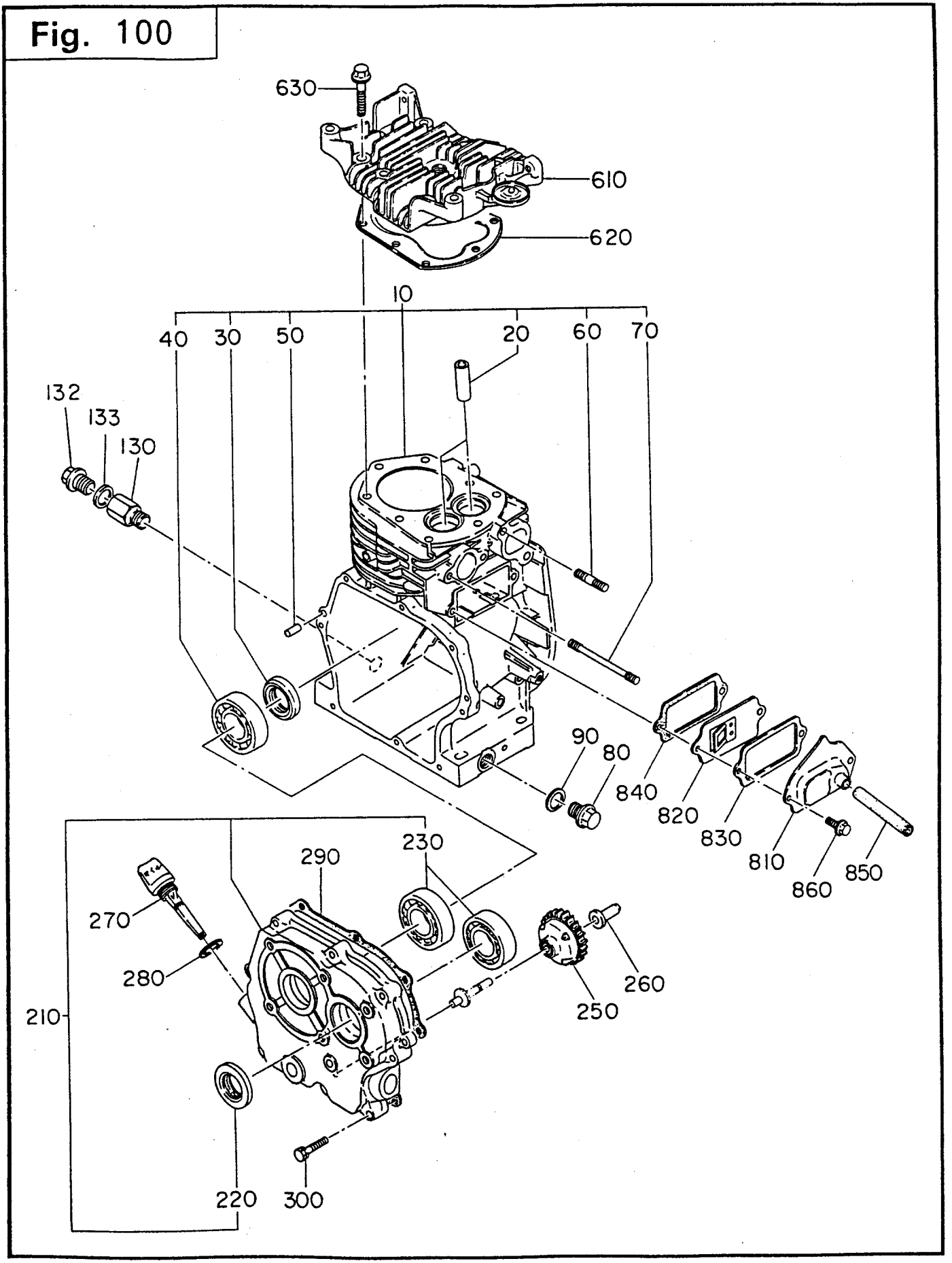
630
610
620
10
40
30
50
20
60
70
132
133
130
90
80
840
820
830
810
860
850
290
230
270
280
210
260
250
220
300

REF. NO.	部品番号 PART NUMBER	部品番号 PART NUMBER	部品名称 PART NAME	製品番号 SPEC. NO.	管理番号 CODE NO. FROM - TO	個数 QTY	摘要 REMARKS	互換部品番号 INTERCHANGEABLE PART NUMBER	FIG. NO.
10	226-10401-01		ｸﾗﾝｸｹｰｽ CP CRANK CASE CP		-	1			100
20	227-14202-03		ﾊﾞﾙﾌﾞｶﾞｲﾄﾞ VALVE GUIDE		-	2			100
30	044-02500-70		ｵｲﾙｼｰﾙ OIL SEAL		-	1		044-02500-10	100
40	060-02500-10		ﾎﾞｰﾙﾍﾞｱﾘﾝｸﾞ BALL BEARING		-	1			100
50	031-00600-20		ﾀﾞｳｴﾙﾋﾟﾝ DOWEL PIN		-	2			100
60	010-50802-50		ｽﾀｯﾄﾞ STUD		-	2			100
70	010-50601-20		ｽﾀｯﾄﾞ STUD		-	2			100
80	040-11400-30		ﾌﾟﾗｸﾞ PLUG		-	2			100
90	021-11400-20		ｶﾞｽｹｯﾄ GASKET		-	2			100
130	050-21000-30		ﾕﾆｵﾝ UNION		-	1			100
132	040-11000-11		ﾌﾟﾗｸﾞ PLUG		-	1			100
133	021-81000-10		ｼｰﾙﾜｯｼｬ SEAL WASHER		-	1			100
210	227-11101-01		ﾒｰﾝﾍﾞｱﾘﾝｸﾞｶﾊﾞｰ MAIN BEARING COVER C		-	1			100
220	044-02500-70		ｵｲﾙｼｰﾙ OIL SEAL		-	1		044-02500-10	100
230	060-02500-10		ﾎﾞｰﾙﾍﾞｱﾘﾝｸﾞ BALL BEARING		-	2			100
250	227-45003-01		ｶﾞﾊﾞﾅｰｷﾞﾔ CP GOVERNOR GEAR CP		-	1			100
260	205-41901-03		ｶﾞﾊﾞﾅｰｽﾘｰﾌﾞ GOVERNOR SLEEVE		-	1			100
270	227-63601-03		ｵｲﾙｹﾞｰｼﾞ OIL GAUGE		-	1			100
280	021-31600-10		ｶﾞｽｹｯﾄ GASKET		-	1			100
290	227-16002-03		ｶﾞｽｹｯﾄ,ﾍﾞｱﾘﾝｸﾞ ｶﾊﾞｰ GASKET,BEARING COV		-	1			100
300	013-00600-40		ﾎﾞﾙﾄ&ﾜｯｼｬ AY BOLT AND WASHER AY		-	8			100
610	226-13101-13		ｼﾘﾝﾀﾞﾍｯﾄﾞ CYLINDER HEAD		-	1			100
620	226-15001-11		ｶﾞｽｹｯﾄ CP,ｼﾘﾝﾀﾞﾍｯﾄﾞ GASKET CP (HEAD)		-	1			100
630	011-00800-10		ﾌﾗﾝｼﾞﾎﾞﾙﾄ FLANGE BOLT		-	8			100
810	227-14301-01		ﾀﾍﾟｯﾄｶﾊﾞｰ CP TAPPET COVER CP		-	1			100
820	227-14402-01		ﾌﾞﾘｰｻﾞｰﾌﾟﾚｰﾄ CP BREATHER PLATE CP		-	1			100

REF. NO.	部品番号 PART NUMBER	部品名称 PART NAME	管理番号 CODE NO. FROM - TO	個数 QTY	摘要 REMARKS	互換部品番号 INTERCHANGEABLE PART NUMBER	FIG. NO.
	部品番号 PART NUMBER	製品番号 SPEC. NO.					
830	227-16006-03	ｶﾞｽｹｯﾄ, ﾀﾍﾟｯﾄｶﾊﾞｰ GASKET(TAPPET COVER)	-	1			100
840	227-16007-03	ｶﾞｽｹｯﾄ, ﾌﾞﾘｰｻﾞﾌﾟﾚｰﾄ GASKET(BREATHER PLA)	-	1			100
850	085-10800-00	ﾗﾊﾞｰﾊﾟｲﾌﾟ RUBBER PIPE	-	1	8X11X64		100
860	011-00600-20	ﾌﾗﾝｼﾞﾎﾞﾙﾄ FLANGE BOLT	-	2			100
960	226-99008-07	ｶﾞｽｹｯﾄｾｯﾄ GASKET SET	-	1			100

Fig. 200

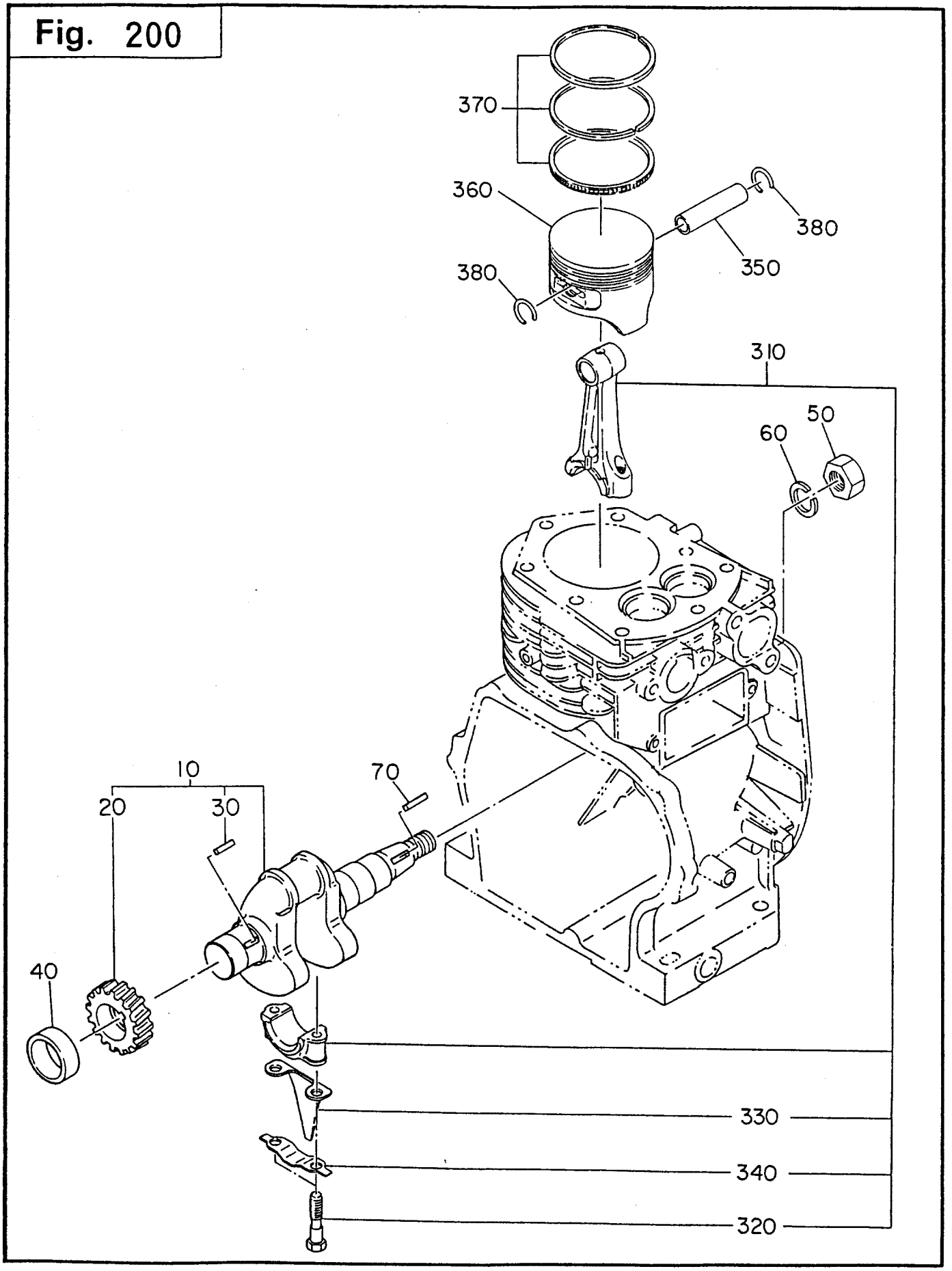

REF. NO.	部品番号 PART NUMBER	部品名称 PART NAME	管理番号 CODE NO. FROM - TO	個数 QTY	摘要 REMARKS	互換部品番号 INTERCHANGEABLE PART NUMBER	FIG. NO.
	部品番号 PART NUMBER	製品番号 SPEC. NO.					
10	226-20105-01	ｸﾗﾝｸｼｬﾌﾄ CP CRANKSHAFT CP	-	1			200
20	227-22301-03	ｸﾗﾝｸｼｬﾌﾄｷﾞｱ CRANKSHAFT GEAR	-	1			200
30	032-30300-10	ｳｯﾄﾞﾗﾌｷｰ WOODRUFF KEY	-	1			200
40	023-02501-10	ｽﾍﾟｰｻ T=0.6 ｾﾝﾀｸｼｮｳ SPACER T=0.6	-	1	T=0.6 ｾﾝﾀｸｼｮｳ T=0.6 SELECTIVE ASSY		200
	023-02501-20	ｽﾍﾟｰｻ T=0.8 ｾﾝﾀｸｼｮｳ SPACER T=0.8	-	1	T=0.8 ｾﾝﾀｸｼｮｳ T=0.8 SELECTIVE ASSY		200
	023-02501-30	ｽﾍﾟｰｻ T=1.0 ｾﾝﾀｸｼｮｳ SPACER T=1.0	-	1	T=1.0 ｾﾝﾀｸｼｮｳ T=1.0 SELECTIVE ASSY		200
50	002-18140-00	ﾅｯﾄ NUT	-	1			200
60	003-20140-00	ｽﾌﾟﾘﾝｸﾞﾜｯｼｬ SPRING WASHER	-	1			200
70	032-30300-10	ｳｯﾄﾞﾗﾌｷｰ WOODRUFF KEY	-	1			200
310	226-22501-00	ｺﾈｸﾃｲﾝｸﾞﾛｯﾄﾞ AY CONNECTING ROD AY	-	1		226-22511-00	200
320	226-23001-03	ｺﾈｸﾃｲﾝｸﾞﾛｯﾄﾞﾎﾞﾙﾄ CONNECTING ROD BOLT	-	2			200
330	226-23101-03	ｵｲﾙｽｸﾚｰﾊﾟ OIL SCRAPER	-	1			200
340	205-23201-03	ﾛｯﾄﾞﾛｯｸﾜｯｼｬ ROD LOCK WASHER	-	1			200
350	214-23301-13	ﾋﾟｽﾄﾝﾋﾟﾝ PISTON PIN	-	1			200
360	226-23411-03	ﾋﾟｽﾄﾝ STD PISTON STD	-	1			200
	226-23412-03	ﾋﾟｽﾄﾝ 0.25 PISTON 0.25	-	1			200
	226-23413-03	ﾋﾟｽﾄﾝ 0.50 PISTON 0.50	-	1			200
370	226-23511-07	ﾋﾟｽﾄﾝﾘﾝｸﾞ SET STD PISTON RING SET STD	-	1			200
	226-23512-07	ﾋﾟｽﾄﾝﾘﾝｸﾞ SET 0.25 PISTON RING SET 0.25	-	1			200
	226-23513-07	ﾋﾟｽﾄﾝﾘﾝｸﾞ SET 0.50 PISTON RING SET 0.50	-	1			200
380	056-51400-10	ｸﾘｯﾌﾟ CLIP	-	2			200

Fig. 300

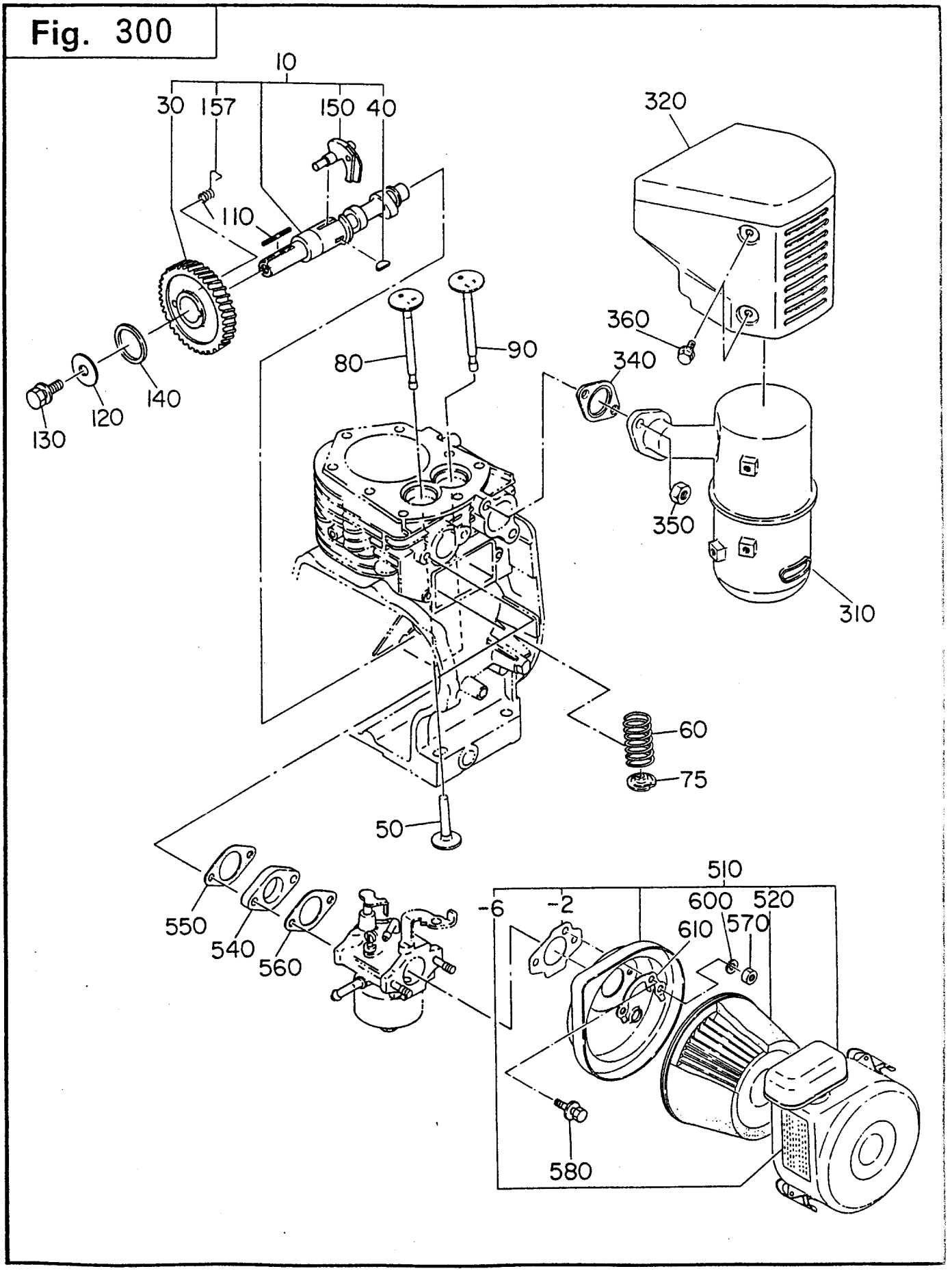
10
30
157
150
40
320
110
360
80
90
340
140
120
130
350
310
60
75
50
510
-6
-2
600
520
610
570
550
540
560
580

REF. NO.	部品番号 PART NUMBER	部品名称 PART NAME	管理番号 CODE NO. FROM - TO	個数 QTY	摘要 REMARKS	互換部品番号 INTERCHANGEABLE PART NUMBER	FIG. NO.
	部品番号 PART NUMBER	製品番号 SPEC. NO.					
10	226-32001-11	ｶﾑｼｬﾌﾄ CP CAMSHAFT CP	-	1			300
30	227-33210-03	ｶﾑｼｬﾌﾄｷﾞﾔ CAMSHAFT GEAR	-	1			300
40	032-30300-10	ｳｯﾄﾞﾗﾌｷｰ WOODRUFF KEY	-	1			300
50	226-33310-03	ﾀﾍﾟｯﾄ TAPPET	-	2			300
60	227-33601-03	ﾊﾞﾙﾌﾞｽﾌﾟﾘﾝｸ VALVE SPRING	-	2			300
75	227-33701-03	ｽﾌﾟﾘﾝｸﾞﾘﾃｰﾅ SPRING RETAINER	-	2			300
80	226-33401-03	ｲﾝﾃｰｸﾊﾞﾙﾌﾞ INTAKE VALVE	-	1			300
90	226-33501-13	ｴｷｿﾞｰｽﾄﾊﾞﾙﾌﾞ EXHAUST VALVE	-	1			300
110	005-30053-01	ｷｰ，ﾄﾞﾗｲﾋﾞﾝｸﾞ KEY	-	1		032-00500-10	300
120	020-00800-50	ﾜｯｼｬ WASHER	-	1			300
130	001-13081-60	ﾎﾞﾙﾄ&ﾜｯｼｬ AY BOLT & WASHER AY	-	1			300
140	023-02501-10	ｽﾍﾟｰｻ T=0.6 ｾﾝﾀｸｼｮｳ SPACER T=0.6	-	1	T=0.6 ｾﾝﾀｸｼｮｳ T=0.6 SELECTIVE ASSY		300
	023-02501-20	ｽﾍﾟｰｻ T=0.8 ｾﾝﾀｸｼｮｳ SPACER T=0.8	-	1	T=0.8 ｾﾝﾀｸｼｮｳ T=0.8 SELECTIVE ASSY		300
	023-02501-30	ｽﾍﾟｰｻ T=1.0 ｾﾝﾀｸｼｮｳ SPACER T=1.0	-	1	T=1.0 ｾﾝﾀｸｼｮｳ T=1.0 SELECTIVE ASSY		300
150	226-36601-03	ﾘﾘｰｽﾚﾊﾞｰ RELEASE LEVER	-	1			300
157	227-38801-03	ﾘﾀｰﾝｽﾌﾟﾘﾝｸﾞ RETURN SPRING	-	1			300
310	226-30103-01	ﾏﾌﾗｰ CP MUFFLER CP	-	1			300
320	226-34201-11	ﾏﾌﾗｰｶﾊﾞｰ CP MUFFLER COVER CP	-	1			300
340	226-35201-01	ｶﾞｽｹｯﾄ CP，ｴｷｿﾞｰｽﾄ GASKET CP, EXHAUST	-	1			300
350	002-19080-00	ﾅｯﾄ NUT	-	2			300
360	011-00600-10	ﾌﾗﾝｼﾞﾎﾞﾙﾄ FLANGE BOLT	-	3			300
510	226-32615-00	ｴｱｸﾘｰﾅ AY AIR CLEANER AY	-	1	ｻｲｸﾛﾝ CYCLONE		300
- 2	226-32720-08	ｶﾞｽｹｯﾄ，ｴｱｸﾘｰﾅ GASKET (AIR CLEANER)	-	1			300
- 6	106-32738-08	ﾗﾍﾞﾙ LABEL	-	1			300
520	226-32610-07	ｴﾚﾒﾝﾄｾｯﾄ ELEMENT SET	-	1			300
540	227-32901-13	ｲﾝｼｭﾚｰﾀ INSULATOR	-	1			300

REF. NO.	部品番号 PART NUMBER	部品名称 PART NAME	管理番号 CODE NO. FROM - TO	個数 QTY	摘要 REMARKS	互換部品番号 INTERCHANGEABLE PART NUMBER	FIG. NO.
	部品番号 PART NUMBER	製品番号 SPEC. NO.					
550	227-35901-03	ｶﾞｽｹｯﾄ，ｲﾝｼｭﾚｰﾀ GASKET(INSULATOR)	-	1			300
560	227-35904-03	ｶﾞｽｹｯﾄ 2，ｲﾝｼｭﾚｰﾀ GASKET 2 (INSULATOR)	-	1			300
570	002-17060-00	ﾅｯﾄ NUT	-	2			300
580	001-10061-20	ﾎﾞﾙﾄ&ﾜｯｼｬ AY BOLT AND WASHER AY	-	1			300
600	003-20060-00	ｽﾌﾟﾘﾝｸﾞﾜｯｼｬ SPRING WASHER	-	2			300
610	227-36501-01	ﾛｯｸﾜｯｼｬ CP，ｴｱｰｸﾘｰﾅ LOCK WASHER CP, A/C	-	1			300

Fig. 400

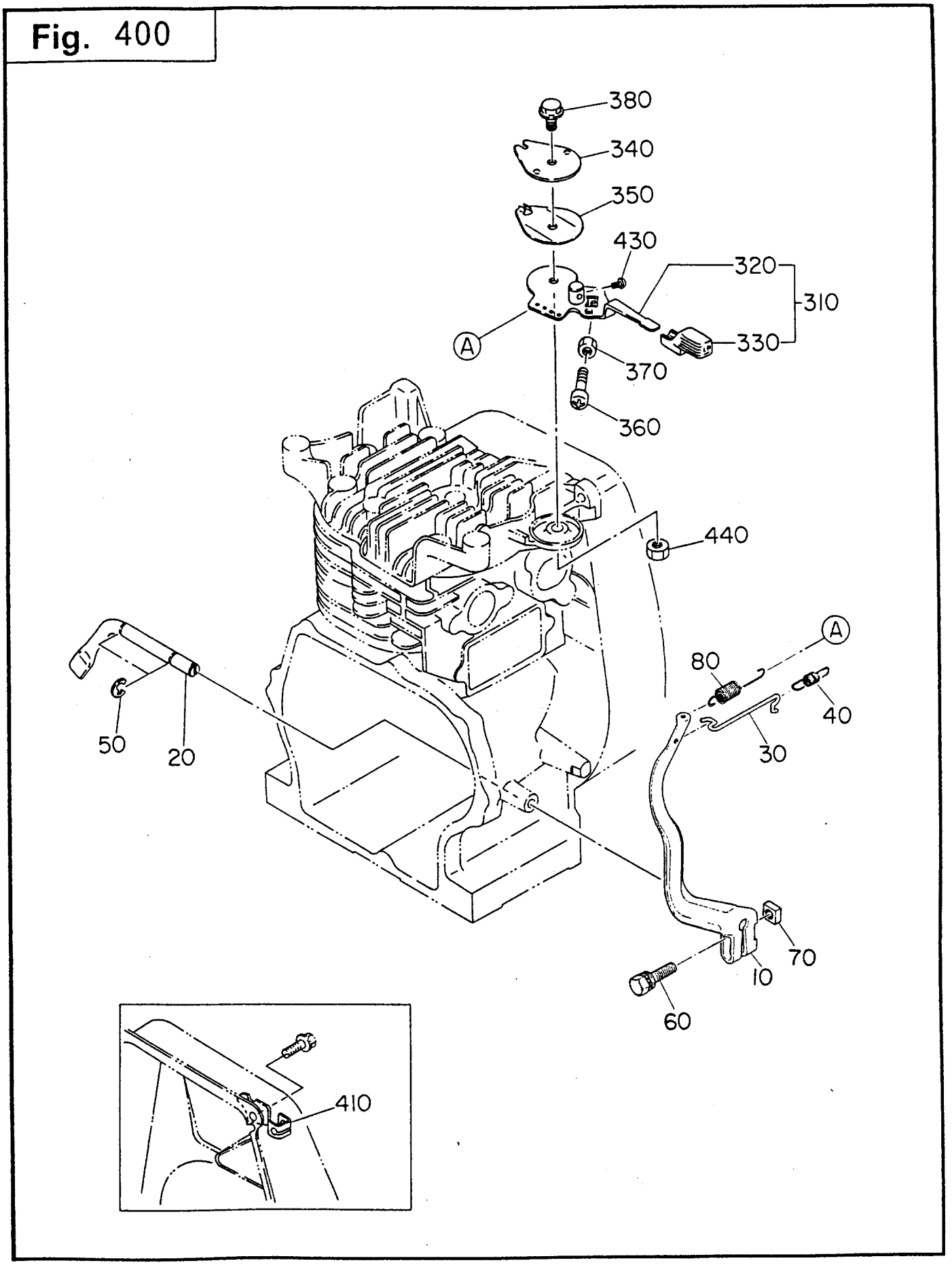
380
340
350
430
320
310
330
A
370
360
440
A
80
40
30
50
20
70
10
60
410

REF. NO.	部品番号 PART NUMBER	部品名称 PART NAME	管理番号 CODE NO. FROM - TO	個数 QTY	摘要 REMARKS	互換部品番号 INTERCHANGEABLE PART NUMBER	FIG. NO.
	部品番号 PART NUMBER	製品番号 SPEC. NO.					
10	226-42310-01	ｶﾞﾊﾞﾅｰﾚﾊﾞｰ CP GOVERNOR LEVER CP	-	1			400
20	227-42201-03	ｶﾞﾊﾞﾅｰｼｬﾌﾄ GOVERNOR SHAFT	-	1			400
30	227-42701-01	ｶﾞﾊﾞﾅｰﾛｯﾄﾞ CP GOVERNOR ROD	-	1			400
40	227-42801-03	ﾛｯﾄﾞｽﾌﾟﾘﾝｸﾞ ROD SPRING	-	1			400
50	003-13060-00	ｸﾘｯﾌﾟ CLIP	-	2			400
60	001-14062-50	ﾎﾞﾙﾄ&ﾜｯｼｬ AY BOLT AND WASHER AY	-	1			400
70	018-60600-20	ﾅｯﾄ NUT	-	1			400
80	226-42501-13	ｶﾞﾊﾞﾅｰｽﾌﾟﾘﾝｸﾞ GOVERNOR SPRING	-	1			400
310	227-43302-00	ｽﾋﾟｰﾄﾞｺﾝﾄﾛｰﾙ AY SPEED CONTROL AY	-	1			400
320	227-43302-01	ｽﾋﾟｰﾄﾞｺﾝﾄﾛｰﾙ CP SPEED CONTROL CP	-	1			400
330	227-43601-03	ﾉﾌﾞ KNOB	-	1			400
340	227-43501-01	ｽﾄｯﾌﾟﾌﾟﾚｰﾄ CP STOP PLATE CP	-	1			400
350	227-45002-03	ｽﾌﾟﾘﾝｸﾞﾜｯｼｬ SPRING WASHER	-	1			400
360	004-31063-00	ｽｸﾘｭ,ﾊﾟﾝﾍｯﾄﾞ SCREW	-	1			400
370	002-27060-00	ﾅｯﾄ NUT	-	1			400
380	011-00600-50	ﾌﾗﾝｼﾞﾎﾞﾙﾄ FLANGE BOLT	-	1			400
410	227-44203-01	ﾜｲﾔｰﾌﾞﾗｹｯﾄ CP WIRE BRACKET CP	-	1			400
430	004-31040-80	ｽｸﾘｭ,ﾊﾟﾝﾍｯﾄﾞ SCREW	-	1			400
440	002-27060-00	ﾅｯﾄ NUT	-	1			400

Fig. 500

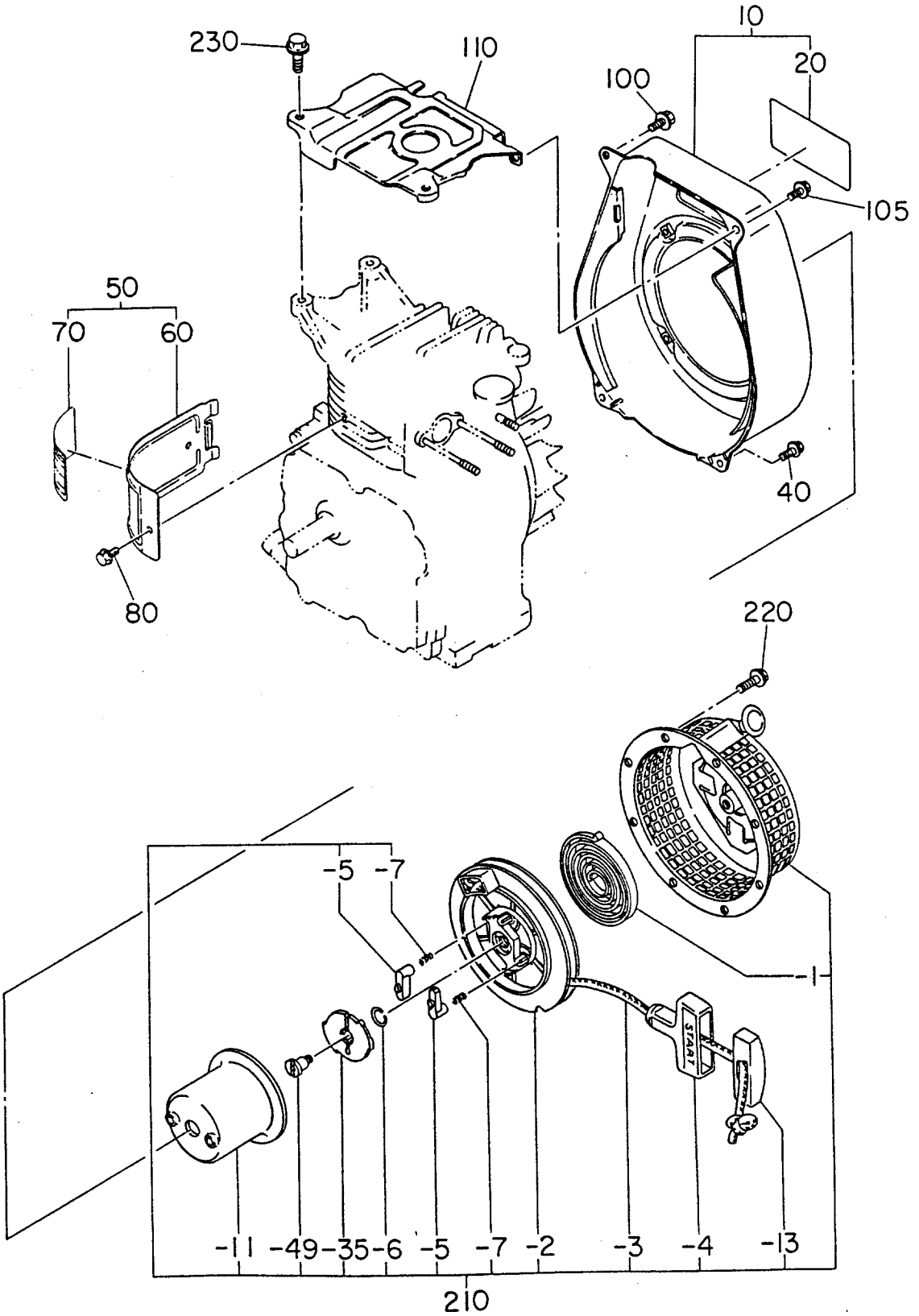
230
110
10
20
100
105
50
70
60
40
80
220
-5
-7
-1
START
-11
-49
-35
-6
-5
-7
-2
-3
-4
-13
210

REF. NO.	部品番号 PART NUMBER	部品名称 PART NAME	管理番号 CODE NO. FROM - TO	個数 QTY	摘要 REMARKS	互換部品番号 INTERCHANGEABLE PART NUMBER	FIG. NO.
	部品番号 PART NUMBER	製品番号 SPEC. NO.					
10	226-51111-01	ﾌﾞﾛﾜｰﾊｳｼﾞﾝｸﾞ CP BLOWER HOUSING CP	-	1			500
	226-51170-01	EY152BB7010	-	1			500
20	226-91701-13	ﾗﾍﾞﾙ, ﾄﾚｰﾄﾞﾏｰｸ LABEL (TRADE MARK)	-	1			500
	226-91665-03	EY152BB7010	-	1			500
40	011-00600-20	ﾌﾗﾝｼﾞﾎﾞﾙﾄ FLANGE BOLT	-	2			500
50	226-52630-01	ｼﾘﾝﾀﾞﾊﾞｯﾌﾙ CP CYLINDER BAFFLE CP	-	1			500
	226-52631-01	EY152BB7010	-	1			500
60	226-52601-03	ｼﾘﾝﾀﾞﾊﾞｯﾌﾙ CYLINDER BAFFLE	-	1			500
70	226-91830-03	ﾗﾍﾞﾙ, ｴﾝｼﾞﾝﾈｰﾑ LABEL (ENGINE NAME)	-	1			500
	226-91831-03	EY152BB7010	-	1			500
80	011-00600-10	ﾌﾗﾝｼﾞﾎﾞﾙﾄ FLANGE BOLT	-	1			500
100	011-00600-30	ﾌﾗﾝｼﾞﾎﾞﾙﾄ FLANGE BOLT	-	1			500
105	001-11062-00	ﾎﾞﾙﾄ&ﾜｯｼｬｰ AY BOLT AND WASHER AY	-	1			500
110	226-52803-03	ﾍｯﾄﾞｶﾊﾞｰ HEAD COVER	-	1			500
210	226-50111-~~00~~ 10	ﾘｺｲﾙｽﾀｰﾀ AY RECOIL STARTER AY	-	1			500
- 1	215-50515-08	ｽﾊﾟｲﾗﾙｽﾌﾟﾘﾝｸﾞ SPIRAL SPRING	-	1			500
- 2	227-50123-08	ﾘｰﾙ REEL	-	1			500
- 3	226-50113-08	ｽﾀｰﾀﾛｰﾌﾟ STARTER ROPE	-	1			500
- 4	227-50100-08	ｽﾀｰﾀﾉﾌﾞ STARTER KNOB	-	1			500
- 5	227-50126-08	ﾗﾁｪｯﾄ RATCHET	-	2			500
- 6	227-50131-08	ﾌﾘｸｼｮﾝ ｽﾌﾟﾘﾝｸﾞ FRICTION SPRING	-	1			500
- 7	227-50135-08	ﾘﾀｰﾝ ｽﾌﾟﾘﾝｸﾞ RETURN SPRING	-	2			500
- 11	226-50148-08	ｽﾀｰﾀｰ ﾌﾟｰﾘｰ STARTER PULLEY	-	1			500
- 13	227-50150-08	ﾉﾌﾞｷｬｯﾌﾟ KNOB CAP	-	1			500
- 35	227-50141-08	ﾗﾁｪｯﾄ ｶﾞｲﾄﾞ RATCHET GUIDE	-	1			500
- 49	227-50152-08	ｾｯﾄ ｽｸﾘｭ SET SCREW	-	1			500

REF. NO.	部品番号 PART NUMBER	部品名称 PART NAME	管理番号 CODE NO. FROM - TO	個数 QTY	摘要 REMARKS	互換部品番号 INTERCHANGEABLE PART NUMBER	FIG. NO.
	部品番号 PART NUMBER	製品番号 SPEC. NO.					
220	011-00600-10	ﾌﾗﾝｼﾞﾎﾞﾙﾄ FLANGE BOLT	-	4			500
230	011-00600-30	ﾌﾗﾝｼﾞﾎﾞﾙﾄ FLANGE BOLT	-	2			500

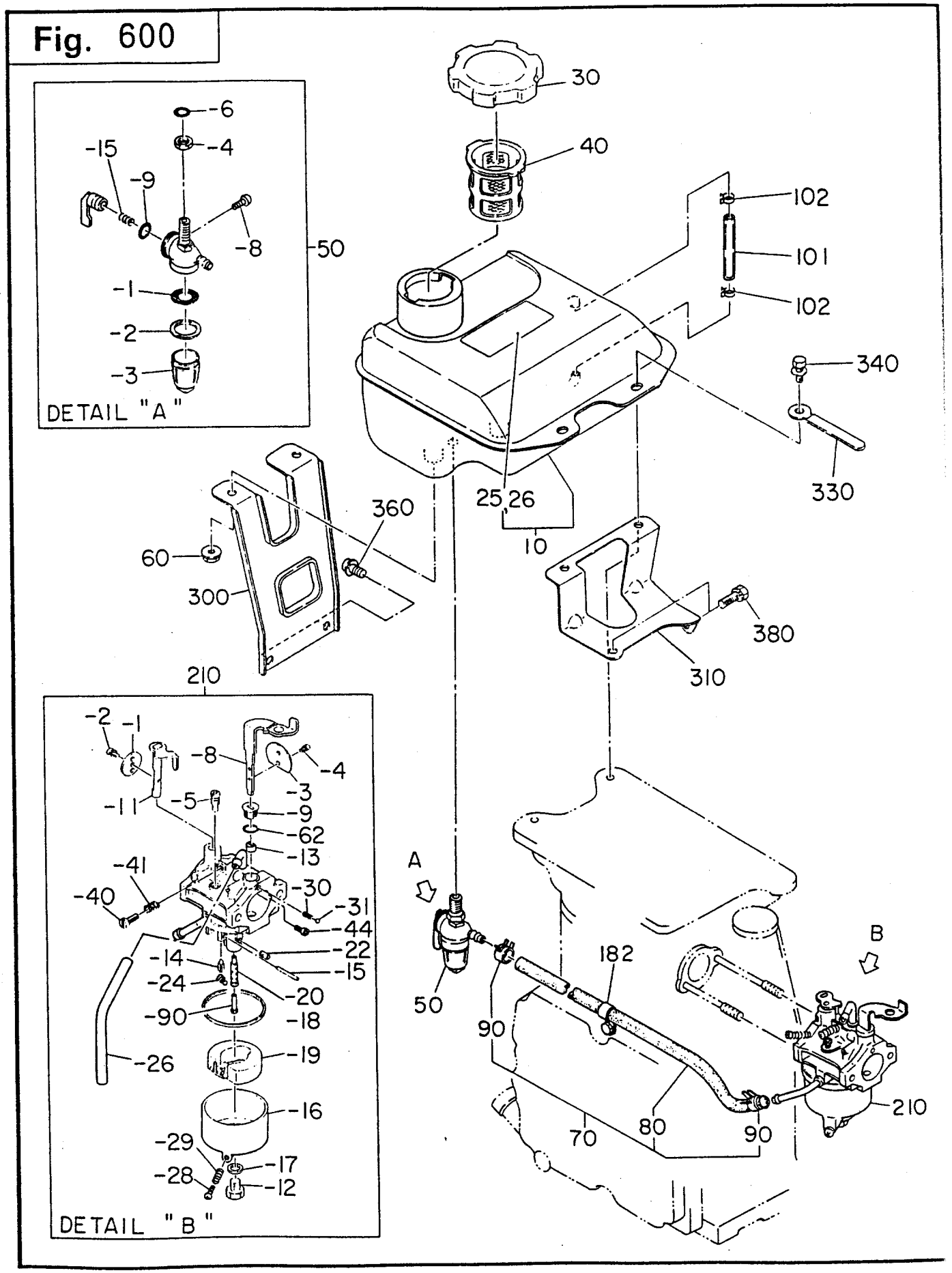
Fig. 600
DETAIL "A"
-6
-4
-15
-9
-8
-50
-1
-2
-3
30
40
102
101
102
340
330
25,26
10
360
60
300
380
310
210
DETAIL "B"
-2
-1
-8
-4
-3
-11
-5
-9
-62
-13
-41
-40
-30
-31
-44
-22
-14
-15
-24
-20
-90
-18
-26
-19
-16
-29
-17
-28
-12
A
B
50
90
182
80
70
90
210

REF. NO.	部品番号 PART NUMBER	部品名称 PART NAME	管理番号 CODE NO. FROM - TO	個数 QTY	摘要 REMARKS	互換部品番号 INTERCHANGEABLE PART NUMBER	FIG. NO.
	部品番号 PART NUMBER	製品番号 SPEC. NO.					
10	226-60901-01	フユーエルタンク CP FUEL TANK CP	-	1			600
	226-60915-01	EY152BB7010	-	1			600
25	073-20017-71	ラベル，コーシヨン LABEL(CAUTION)	-	1			600
26	* * * * * *	ラベル，ウオーニング LABEL(WARNING)					
	073-20039-00	EY152BB7010	-	1			600
30	043-04400-50	フユーエルタンクキャップ CP FUEL TANK CAP CP	-	1			600
40	064-13600-10	フユーエルフイルタ FUEL FILTER	-	1			600
50	064-20038-01	フユーエルストレーナ AY FUEL STRAINER AY	-	1			600
- 1	064-20041-10	フイルター FILTER	-	1			600
- 2	064-20014-30	ラバーパッキング RUBBER PACKING	-	1			600
- 3	064-20014-10	カップ CUP	-	1			600
- 4	064-20023-60	ロック ナット LOCK NUT	-	1			600
- 6	064-20003-30	O-リング O-RING	-	1			600
- 8	064-20027-90	ロックボルト LOCK BOLT	-	1			600
- 9	064-20003-30	O-リング O-RING	-	1			600
- 15	064-20032-30	スプリング SPRING	-	1			600
60	002-38080-00	フランジナット FLANGE NUT	-	2			600
70	226-62613-01	フユーエルパイプ CP FUEL PIPE CP	-	1			600
80	085-10400-00	ラバーパイプ RUBBER PIPE	-	1	4.5X11X360		600
90	056-11000-30	ホースクランプ HOSE CLAMP	-	2			600
101	085-00500-00	ビニールパイプ VINYL PIPE	-	1	5X8X85		600
102	056-10800-10	ホースクランプ HOSE CLAMP	-	2			600
182	056-60002-50	クランプ CLAMP	-	1			600
210	226-62382-00	キャブレタ AY CARBURETOR AY	-	1			600
- 1	214-62535-08	スロットルバルブ THROTTLE VALVE	-	1			600
- 2	150-62356-08	スクリユウ SCREW	-	1			600

REF. NO.	部品番号 PART NUMBER	部品名称 PART NAME	管理番号 CODE NO. FROM - TO	個数 QTY	摘要 REMARKS	互換部品番号 INTERCHANGEABLE PART NUMBER	FIG. NO.
	部品番号 PART NUMBER	製品番号 SPEC. NO.					
- 3	227-62526-08	ﾁｮｰｸ ﾊﾞﾙﾌﾞ CHOKE VALVE	-	1			600
- 4	237-62451-08	ｽｸﾘｭ,ﾊﾟﾝﾍｯﾄﾞ SCREW	-	2			600
- 5	209-62421-08	ﾊﾟｲﾛｯﾄｼﾞｪｯﾄ PILOT JET	-	1			600
- 8	226-62520-18	ﾚﾊﾞｰ LEVER	-	1			600
- 9	226-62551-08	ﾘﾝｸﾞ RING	-	1			600
- 11	226-62532-08	ｼｬﾌﾄ AY,ｽﾛｯﾄﾙ SHAFT AY(THROTTLE)	-	1			600
- 12	226-62450-08	ﾎﾞﾙﾄ BOLT	-	1			600
- 13	226-62550-08	ﾘﾝｸﾞ RING	-	1			600
- 14	226-62502-08	ﾆｰﾄﾞﾙ ﾊﾞﾙﾌﾞ ｱｯｼｰ,ﾎｳｰ NEEDLE VALVE AY-HOYO	-	1			600
- 15	214-62515-08	ﾋﾟﾝ PIN	-	1			600
- 16	227-62560-08	ﾌﾛｰﾄ ﾁｬﾝﾊﾞｰ ﾎﾞﾃﾞｰ FLOAT CHAMBER BODY	-	1			600
- 17	214-62450-08	ﾊﾟｯｷﾝｸﾞ,ﾃﾞﾘﾊﾞﾘﾌﾗﾝｼﾞ PACKING	-	1			600
- 18	214-62540-08	ﾁｬﾝﾊﾞﾊﾟｯｷﾝ CHAMBER PACKING	-	1			600
- 19	226-62506-08	ﾌﾛｰﾄ AY FLOAT AY	-	1			600
- 20	226-62440-08	ﾉｽﾞﾙ NOZZLE	-	1			600
- 22	226-62400-08	ﾒｰﾝｼﾞｪｯﾄ MAIN JET	-	1			600
- 24	226-62701-08	ｸﾘｯﾌﾟ CLIP	-	1			600
- 26	226-62702-08	ﾎｰｽ HOSE	-	1			600
- 28	224-62450-08	ｽｸﾘｭ,ﾊﾟﾝﾍｯﾄﾞ SCREW	-	1			600
- 29	209-62445-08	ｽﾌﾟﾘﾝｸﾞ SPRING	-	1			600
- 30	209-62446-08	ﾁｮｰｸｽﾌﾟﾘﾝｸﾞ CHOKE SPRING	-	1			600
- 31	209-62353-08	ｽﾁｰﾙﾎﾞｰﾙ STEEL BALL	-	1			600
- 40	209-62352-08	ｽｸﾘｭ,ﾊﾟﾝﾍｯﾄﾞ SCREW	-	1			600
- 41	209-62445-08	ｽﾌﾟﾘﾝｸﾞ SPRING	-	1			600
- 44	207-62410-08	ｴｱｼﾞｪｯﾄ AIR JET	-	1			600
- 62	227-62559-08	ｼｰﾙ SEAL	-	1			600

REF. NO.	部品番号 PART NUMBER	部品名称 PART NAME	管理番号 CODE NO. FROM - TO	個数 QTY	摘要 REMARKS	互換部品番号 INTERCHANGEABLE PART NUMBER	FIG. NO.
	部品番号 PART NUMBER	製品番号 SPEC. NO.					
- 90	227-62441-08	ﾉｽﾞﾙ NOZZLE	-	1			600
300	226-61601-01	ﾀﾝｸﾌﾞﾗｹｯﾄ 1 CP TANK BRACKET CP 1	-	1			600
310	226-61702-01	ﾀﾝｸﾌﾞﾗｹｯﾄ 2 CP TANK BRACKET CP 2	-	1			600
330	056-60001-70	ｸﾗﾝﾌﾟ CLAMP	-	1			600
340	001-15082-00	ﾎﾞﾙﾄ&ﾜｯｼｬ AY BOLT & WASHER AY	-	2			600
360	001-10081-60	ﾎﾞﾙﾄ&ﾜｯｼｬ AY BOLT & WASHER AY	-	2			600
380	001-11062-00	ﾎﾞﾙﾄ&ﾜｯｼｬ AY BOLT AND WASHER AY	-	2			600

Fig. 700

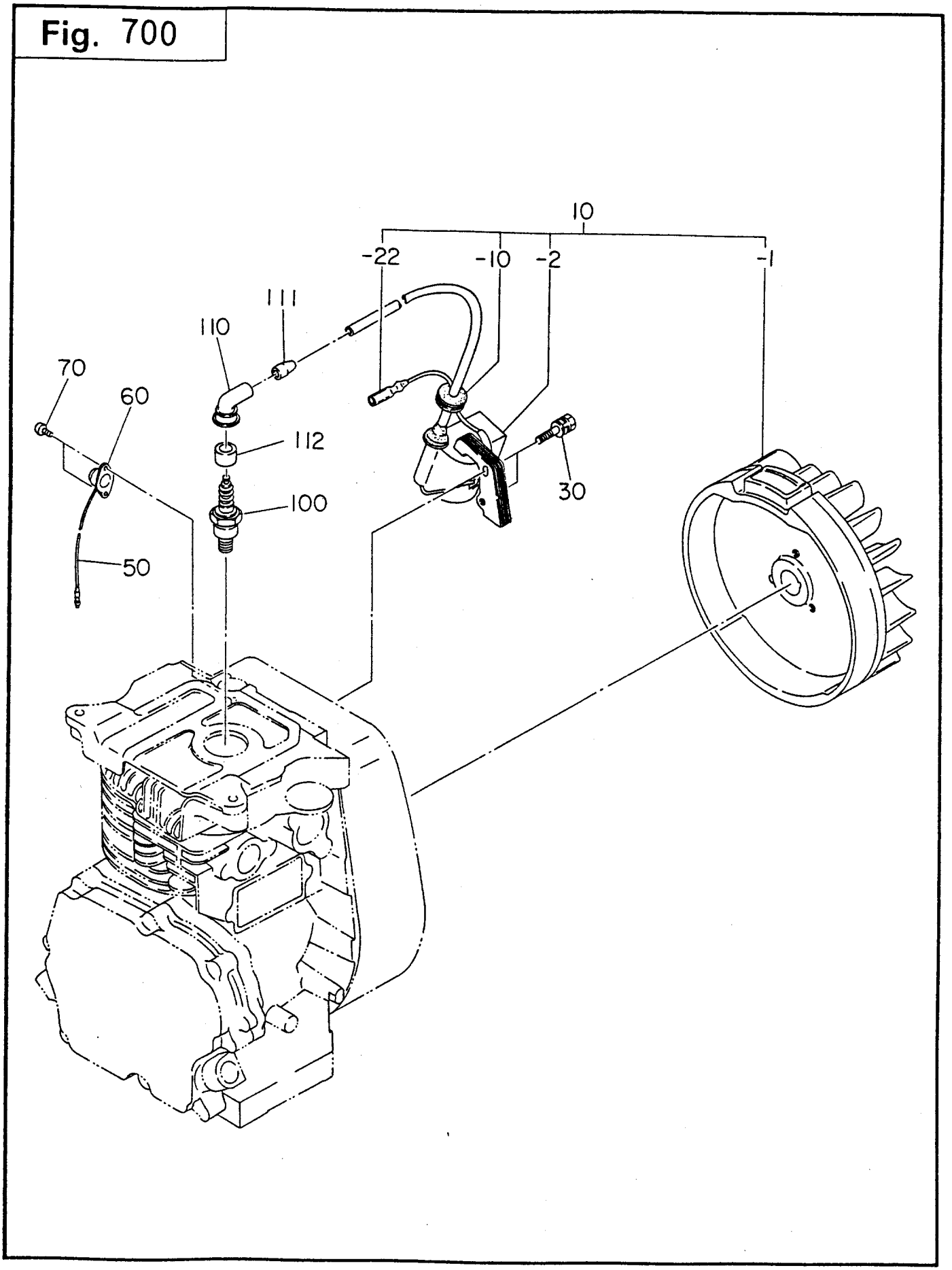

REF. NO.	部品番号 PART NUMBER	部品名称 PART NAME	管理番号 CODE NO. FROM - TO	個数 QTY	摘要 REMARKS	互換部品番号 INTERCHANGEABLE PART NUMBER	FIG. NO.
	部品番号 PART NUMBER	製品番号 SPEC. NO.					
10	226-70101-00	ﾏｸﾞﾈﾄ AY MAGNETO AY	-	1			700
- 1	226-70127-08	ﾌﾗｲﾎｲｰﾙ FLYWHEEL	-	1			700
- 2	226-70161-08	ｲｸﾞﾆｯｼｮﾝ ｺｲﾙ IGNITION COIL	-	1			700
- 10	226-70245-08	ｸﾞﾛﾒｯﾄ GROMMET	-	1			700
- 22	226-70236-08	ｺｰﾄﾞ CP CORD CP	-	1			700
30	011-00601-21	ﾌﾗﾝｼﾞﾎﾞﾙﾄ FLANGE BOLT	-	2			700
50	214-73201-01	ﾜｲﾔｰ 1 CP WIRE 1 CP	-	1			700
60	066-20000-11	ｽﾄｯﾌﾟﾎﾞﾀﾝ STOP BUTTON	-	1			700
70	015-00400-10	ﾀｯﾋﾟﾝｸﾞｽｸﾘｭ TAPPING SCREW	-	2		015-00400-50	700
100	065-01400-36	ｽﾊﾟｰｸﾌﾟﾗｸﾞ B-6HS SPARK PLUG B-6HS	-	1		065-01410-30	700
110	065-50000-50	ｽﾊﾟｰｸﾌﾟﾗｸﾞｷｬｯﾌﾟ SPARK PLUG CAP	-	1			700
111	042-20000-60	ｷｬｯﾌﾟ,ﾗﾊﾞｰ CAP(RUBBER)	-	1			700
112	042-20001-00	ｷｬｯﾌﾟ,ﾗﾊﾞｰ CAP(RUBBER)	-	1			700

Fig. 900

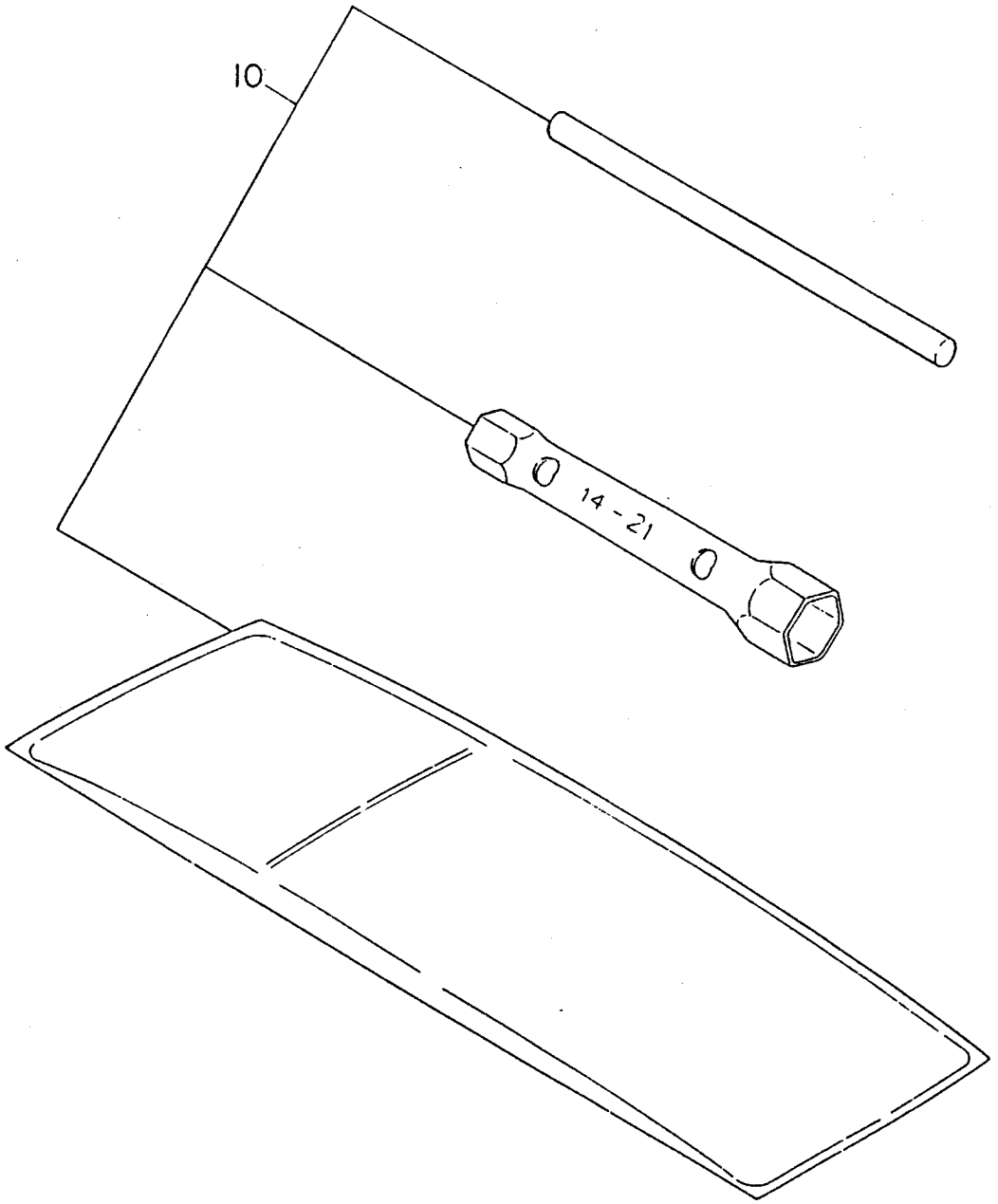

REF. NO.	部品番号 PART NUMBER	部品番号 PART NUMBER	部品名称 PART NAME	製品番号 SPEC. NO.	管理番号 CODE NO. FROM - TO	個数 QTY	摘要 REMARKS	互換部品番号 INTERCHANGEABLE PART NUMBER	FIG. NO.
10	227-90301-00		アクセサリツールキット ACCESSORY TOOL KIT		-	1			900

Fig. 1000

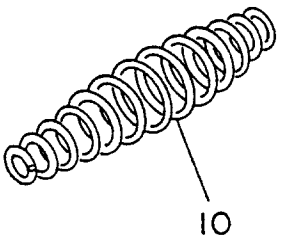

REF. NO.	部品番号 PART NUMBER	部品名称 PART NAME	管理番号 CODE NO. FROM - TO	個数 QTY	摘要 REMARKS	互換部品番号 INTERCHANGEABLE PART NUMBER	FIG. NO.
	部品番号 PART NUMBER	製品番号 SPEC. NO.					
10	226-45002-13	ﾘﾀｰﾝｽﾌﾟﾘﾝｸﾞ RETURN SPRING	-	1			1000